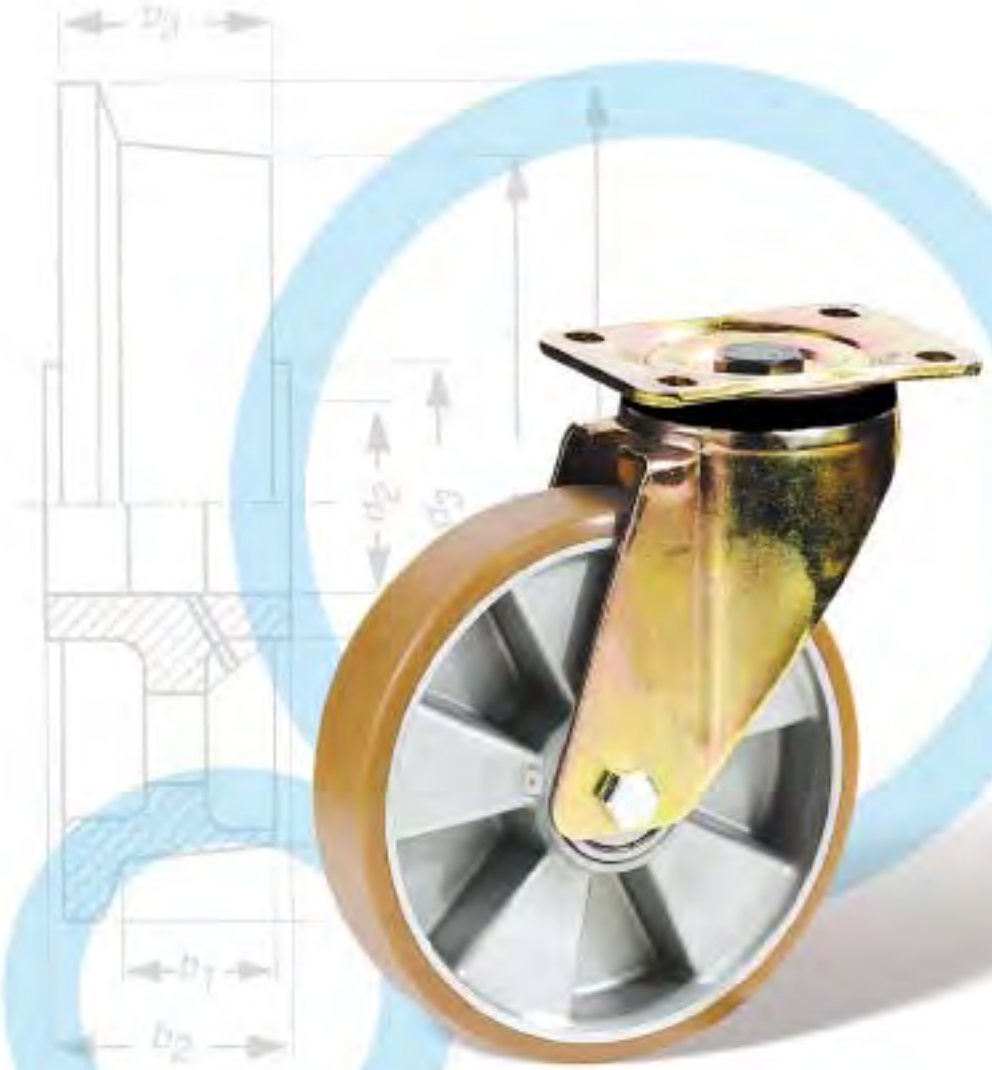

Wielen | Toebehoren

RR|01

Impressum en colofon

Dörner + Helmer GmbH
Rudolf-Diesel-Str. 5
D-56220 Urmitz
Tel. +49 (0) 2630 9883-0
Fax +49 (0) 2630 9883-80
info@doerner-helmer.de
www.doerner-helmer.de

Directeur Jens Dörner
Handelsregister Koblenz HRB 14691
Bevoegde rechtbank Kantongerecht Koblenz
Kamer van Koophandel IHK Koblenz
BTW-nr. DE 148786632

Meubelwielen

vanaf pagina 14

Dubbele wielen

vanaf pagina 20

Lichte wielen

vanaf pagina 27

Designwielen

vanaf pagina 30

Wielen voor apparaten

vanaf pagina 38

Wielen voor apparaten (Edelstahl Rostfrei)

vanaf pagina 41

Wielen voor transporttoestellen

vanaf pagina 54

Wielen voor transporttoestellen

vanaf pagina 58

Wielen voor transporttoestellen (Edelstahl Rostfrei)

vanaf pagina 59

Wielen voor zwaarlastwielen

vanaf pagina 76

Zwaarlastwielen

vanaf pagina 80

Zwaarlastwielen (Edelstahl Rostfrei)

vanaf pagina 81

Pompwagenwielen

vanaf pagina 100

Speciale wielen

vanaf pagina 102

Poortwielen/ Spoorkranswielen

vanaf pagina 105

Wielen met luchtbanden en banden

vanaf pagina 110

Pechveilige wielen en banden

vanaf pagina 113

Bevestigingen

vanaf pagina 118

Toebehoren voor wielsets

vanaf pagina 122

Inhoudsopgave
Wielen | Toebehoren

Kort profiel 6
Selectiehulpmiddelen 7
Symbolen 12

Meubelwielen
- Meubelwielen 14
- Serveerwagenwielen 15
- Kogel-meubelwielen 16
- Glijders 16
- Kogelwielen 17
- Fauteuilwielen 17
- Mini - walswielen 17
- Meubelwielen soft 18
- Dubbele wielen 20
- Walswielen 24
- Displaywielen 24
- Stoelwielen 25
- Lichte wielen 27

Designwielen
- Losse wielen 30
- met wiel van hout 32
- met wiel van aluminium 35
- met wiel van plexiglas 35
- met wiel van PU 36

Wielen voor apparaten
- Losse wielen 38
- Wielen voor apparaten 40
- Dubbele wielen voor apparaten 49

Wielen voor transporttoestellen
- Losse wielen 54
- met massief rubberen wiel 58
- met wiel van TPE 62
- met elastisch wiel 64
- met wiel van polypropyleen 65
- met wiel van polyamide 66
- met hittebestendig wiel 69
- met wiel van polyurethaan 70
- met wiel van spuitgegoten aluminium 73

Zwaarlastwielen
- Losse wielen 76
- voor gemiddelde lasten tot 750 kg 80
- Wielen van gietijzer 91
- voor grote lasten tot 1.600 kg 92
- Super-zwaarlastwielen tot 3.000 kg 95

Speciale wielen
- Pompwagenwielen 100
- Wielen met balvormig loopvlak 102
- Wielen met richtingvastzetters 102
- Wielen met geringe bouwhoogte 102
- Ladderwielen 104
- Winkelwagenwielen 104
- Wielen voor rollators 104
- Poortwielen 105
- Spoorkranswielen 108

Wielen met luchtbanden
- met velg van metaal 110
- met velg van kunststof 112
- Pechveilige wielen en banden 113
- Wielen met luchtbanden 114
- Buiten- en binnenbanden 115

Toebehoren
- Bevestigingen voor meubelwielen/-glijders 118
- Bevestigingen voor wielen voor apparaten 120
- Bevestigingen voor wielen voor transporttoestellen 121
- Toebehoren voor wielsets 122
- Astoebehoren voor inbouwwielen 124
- Richtingvastzetters voor zwenkwielen 127

Index 128
Informatie over de productaansprakelijkheid 135

Wij brengen alles aan het rollen

Sinds het jaar van oprichting 1974 is Dörner + Helmer GmbH als vakhandelspecialist bekend.

Professioneel, vakkundig advies door de binnen- en buitendienst, een breed productassortiment, korte levertijden, alsmede de productie van niet alledaagse speciale producten maken Dörner + Helmer tot een wereldwijde partner van de handel, van de OEM en van de industrie.

De verkoop van onze producten vindt in het binnenland plaats via een volledig netwerk van handelsvertegenwoordigers. De snelle uitlevering wordt door ons centraal magazijn in Urmitz bij Koblenz uitgevoerd. In het buitenland zijn wij in veel landen met verkooppartners present.

Wij zijn ervan overtuigd ook voor uw eisen de passende oplossing te hebben. Mocht u in deze catalogus geen producten vinden welke aan uw wensen voldoen, dan verzoeken wij u vriendelijk om uw gespecificeerde aanvraag. Onze competente adviseurs helpen u graag.

Adres

Dörner + Helmer GmbH
Rudolf-Diesel-Str. 5
D-56220 Urmitz
Tel. +49 (0) 2630 9883-0
Fax +49 (0) 2630 9883-80
info@doerner-helmer.de
www.doerner-helmer.de

Selectiecriteria voor wielen en wielen

1. Draagvermogen

$$\text{Draagvermogen} = \frac{\text{eigengewicht + max. belading}}{3}$$

Aangezien bij oneffen vloeren, drempels of gaten vaak slechts 3 van 4 wielen contact op de vloer hebben, is het raadzaam het draagvermogen van een wiel volgens deze formule te bepalen. Daardoor wordt automatisch voor voldoende veiligheidsreserve gezorgd.

De in de catalogus vermelde draagvermogens zijn maximale waarden bij ideale omstandigheden. Overeenkomstig DIN 8455 gelden de nominale draagvermogens bij een snelheid van 4 km/h op vlakke rijwegen en bij een omgevingstemperatuur van +10 tot +30 °C.

2. Start- en rolweerstand

Onder startweerstand verstaat men de kracht, welke moet worden opgebracht teneinde een stilstaand voertuig in beweging te brengen. De rolweerstand betekent de kracht, welke noodzakelijk is teneinde het voertuig in beweging te houden.

Beide weerstanden zijn afhankelijk van het totale gewicht van het voertuig, de wielgrootte, de banden, het soort lagering en de gesteldheid van de vloer c.q. bodem. Hoe groter de wieldiameter en hoe minder wrijving in het wiellager (bijv. kogellager) des te geringer is de rolweerstand.

3. Bodemgesteldheid

De eigenschappen van het vloeroppervlak bepalen, afgezien van het draagvermogen, hoofdzakelijk de selectie van het juiste wiel.

In het algemeen geldt: harde vloer → zacht wiel,
zachte vloer → hard wiel.

Voor kwetsbare vloeren (bijv. parket, tegels) zijn wielen met elastische banden, bijvoorbeeld TPE of massief rubber, bijzonder geschikt.

Let op de gegevens en informatie van de fabrikant van de vloerbedekking of deklaag met betrekking tot het draagvermogen, bij zachte vloeren zoals laminaat of parket in het bijzonder.

Attentie: wielen met TPE-wielen niet op een onverzegelde, zuigende ondergrond zoals steen of parket toepassen. Deze wielen bevatten voor de productie benodigde witte olie welke kan uittreden, in de ondergrond kan trekken en vlekken kan achterlaten. Bij verzegelde vloeren vervliegt deze olie zonder resten achter te laten.

Neemt u de informatie over de productaansprakelijkheid aan het einde van de catalogus in acht a.u.b.

4. Inveren

Voorwerpen vervormen zich onder belasting. Dit geldt tevens voor banden. De mate van de vervorming wordt als inveren omschreven.

Door het inveren vergroot zich het contactvlak van het wiel op de vloer. De mate van inveren bepaalt hoofdzakelijk de druk op het oppervlak alsmede de startweerstand en karakteriseert het rijcomfort.

5. Druk op het oppervlak

De druk welke door het contactvlak van het wiel op de vloer wordt uitgeoefend wordt als druk op het oppervlak omschreven. Iedere vloer mag uitsluitend tot een bepaalde druk per mm^2 worden belast. Bij kwetsbare vloeren kan het contactvlak van het wiel op de vloer bijv. door het selecteren van elastische materialen (hogere mate van inveren!) of door grotere wieldiameters en wielbreedtes worden vergroot, hetgeen een geringere druk op het oppervlak tot gevolg heeft.

6. Omgevingsinvloeden

Het materiaal van het wiel en het wiel wordt tevens door de omgevingsinvloeden bepaald.

Voor deze omgevingsinvloeden biedt Dörner + Helmer speciale oplossingen aan.
Voor **hoge temperaturen** (bijv. bij ovenwagens) hebben wij hittebestendige wielen in het programma.
Chemische bestendigheden van verscheidene materialen worden in de hieronder vermelde tabel weergegeven.
Voor **vochtige c.q. natte toepassingen** bieden wij een omvangrijk assortiment roestvast stalen wielen aan.
Ter voorkoming van **elektrostatische opladingen** zijn er elektrisch geleidende banden beschikbaar.

Onze adviseurs adviseren u graag bij de juiste toepassing van de wielen.

Wieleigenschappen

Standaard massief rubberen band

- Geluidsarme loop
- Rolweerstand op gladde vloeren geringer dan met luchtbanden
- Tevens elektrisch geleidend leverbaar
- Tevens met streeploos (grijs) leverbaar
- Temperatuurbestendig van -40 tot +50 °C

Elastische massief rubberen band

- Hoge elasticiteit en hoog rijcomfort
- Zeer geringe rolweerstand
- Temperatuurbestendig van -30 tot +80 °C (voor korte tijd)
- Band zit stevig vast dankzij een gevlochten staaldraadweefsel in de voet van de band en door het vulcaniseren van de band op het wiellichaam

Wiel van polyamide

- Hoge mate van belastbaarheid
- Lichte loop op gladde vloeren
- Breukveilig bij hoge belasting
- Verregaand bestendig tegen zoutwater, loogsoorten en zuren
- Onderhoudsvrije en lange technische levensduur
- Geringe rolweerstand
- Temperatuurbestendig tot +90 °C

Polyurethaan-band

- Hoge mate van belastbaarheid
- Geluidsarme loop
- Robuust en slijtvast
- Snijvast tegen metalen spanen
- Olie- en vetbestendig
- Bestendig tegen vele agressieve stoffen
- Geringe rolweerstand
- Temperatuurbestendig van -20 tot +80 °C

Vulkollan®-band

- Hoge mate van bestendigheid tegen trekkracht, scheurvorming en wrijving
- Hoge mate van elasticiteit
- Voor toepassingen met hoge snelheid (max. 16 km/h)
- Hardheid 93 (+/- 2) Shore A

Half-elastische band

- 2-componentenband
- Hoge mate van belastbaarheid en goede stootdemping
- Geringe rolweerstand
- Temperatuurbestendig van -40 tot +50 °C

Luchtbanden

- Goede stootdemping
- Goede rijeigenschappen bij oneffen of zachte vloeren
- Flexibele toepassing dankzij grote keuze uit astoebehoren

Overzicht over wieleigenschappen

	Massief rubber	Elastisch massief rubber	Polyamide	Polyurethaan/ Vulkollan®	Lucht	Half-elastisch
Draagvermogen	Gemiddeld	Hoog	Hoog	Hoog	Gering	Hoog
Rolweerstand	Gemiddeld	Gering	Gering	Gering	Hoog	Gering
Inveren	Gemiddeld	Gering	Gering	Gering	Hoog	Gering
Rijcomfort	Gemiddeld	Hoog	Gering	Hoog	Hoog	Hoog
Temperatuur	-40 tot +50 °C	-30 tot +80 °C	Tot +90 °C	-20 tot +80 °C	–	-40 tot +50 °C
Kwetsb. vloeren	Geschikt	Geschikt	Niet geschikt	Beperkt geschikt	Geschikt	Geschikt

Chemische bestendigheid

++ = bestendig + = beperkt bestendig – = niet bestendig
Deze tabel is juridisch niet bindend.

Materiaal	Conc. %	Rubber	TPE	Polyamide	Polyurethaan	Vulkollan®
Afvalwater			++	++	+	+
Acetaldehyde	40 %	+	+	+	–	–
Ethylalcohol		++	++	+	++	++
Mierenzuur	10 %	+	++	–	–	–
Aminozuur			++	++		+
Ammoniak fl.	20 %	++	++	++	–	–
Ammoniumcarbonaat		++	++		–	–
Benzine		–	+	++	+	++
Bier		++	++	++	+	+
Bitumen		–	+	++	+	++
Borax		++	++		+	+
Brandewijn		–	++	++	+	++
Butaan		–	++	++	+	++
Chloor		–	++	–	–	–
Citroenzuur, waterig	10 %	++	++	++		+
Citrusoliën			+	++		
Chroomzuur, waterig	10 %	–	+	+	+	+
Dimethylether		+	++	++	++	++
Meststof		–	++		++	++
Edelgassen			+	++		++
Ontkalker, waterig	10 %		++	++		–
Aardolie		–	+	++	++	+
Azijnzuur	30 %	–	+	++	–	–
Vetzuren			+	++	++	++
Formaldehyde	30 %	++	++	++	+	+
Gelatine			+		++	++
Glucose		++	++		++	++
Glycol		++	++	+	+	+
Urinezuur, waterig	10 %	++	++	++		+
Hydraulische vloeistof		–	++	++	–	–
Kaliumchloride	10 %	+	++	++	++	++
Kaliumhydroxide			++	++	–	–
Koolzuur			++		++	++
Kopersulfaat		+	+	+	++	++
Lijm			+		++	++
Magnesiumzouten	10 %		++	++	++	++
Methylalcohol		+	++	+	++	++
Minerale oliën		–	+	++	++	+
Mortel, cement, kalk		++	++	++		++
Natriumchloride	10 %	+	++	–	++	+
Natriumhydroxide			++		–	–
Natronloog	50 %	++	+	+	–	–
Oliezuren		–	+	++	++	+
Paraffine		–	++	++	++	++
Plantaardige oliën		–	+	++	++	++
Fosforzuur	10 %	+	+	–		–
Propaan		–	++	++	++	++
Kwikzilver		++	+	++	++	++
Zoutzuur, waterig	30 %	+	–	–	–	–
Zwaveligzuur		+	–	+	–	–
Mosterd			++		++	++
Stearinezuur		–	++	++	–	+
Taninezuur	10 %	++	++			+
Urine		++	++	++		+
Vaseline			++	++	–	+
Was 80 °C			+	++		+
Zeepsop 80 °C		++	+	++		+
Water tot 80 °C		+	+	++	–	+
Water, zeewater		++	++	++	–	+
Wijnzuur, waterig	10 %	++	++	++	+	+
Zinkchloride, waterig	10 %	++	++	+	–	–

Glijlager

Glijlagers zijn grotendeels onderhoudsvrij, ongevoelig voor schokken en stoten en, afhankelijk van het toegepaste materiaal tevens corrosiebestendig. Het glijlager wordt overwegend in wielen toegepast, welke met lage snelheden worden bewogen.

Rollager

Rollagers zijn tevens grotendeels onderhoudsvrij, ongevoelig voor schokken en stoten en robuust. Zij onderscheiden zich door een relatief geringe rolweerstand in combinatie met een lage inbouwhoogte. Rollagers worden voornamelijk bij wielen voor transporttoestellen toegepast en dienen een rijsnelheid van 4 km/h niet te overschrijden.

Kogellager

Precisiekogellagers conform DIN zijn een bijzonder hoogwaardige methode voor de lagering. Zij onderscheiden zich door een zeer rustige loop, extreem geringe rolweerstand en een hoge mate van belastbaarheid. Zij worden hoofdzakelijk bij zware lasten gebruikt en bij toepassingen met hogere snelheden.

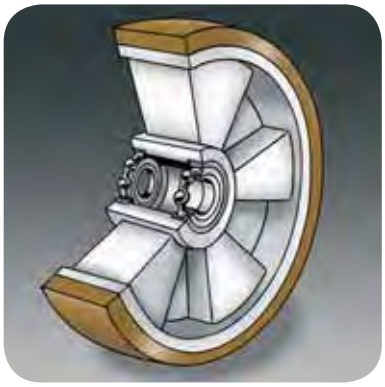

Speciaal groefkogellager (Z-, ZV-lager)

Z- en ZV-lagers zijn speciale groefkogellagers en beschikken over extreem goede loopeigenschappen tevens bij hogere belastingen en snelheden. Zij hebben een uitspringende binnenring, welke de montage en demontage eenvoudiger maakt. Zij worden vooral bij pompwagens toegepast.

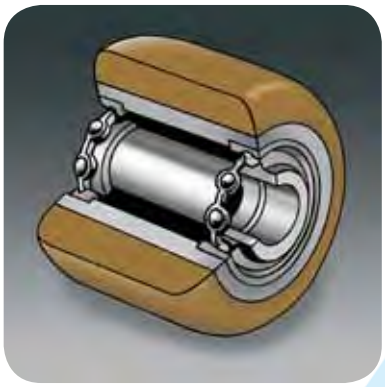

Symbolen / Verklaring begrippen

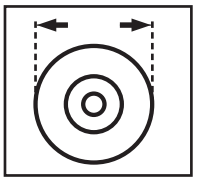
Wieldiameter

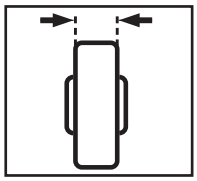
Wielbreedte

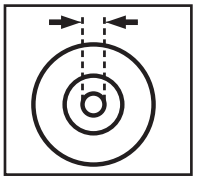
Boorgat

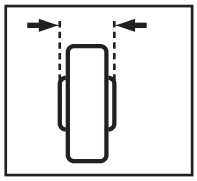
Naaflengte

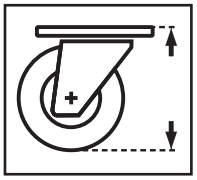
Bouwhoogte

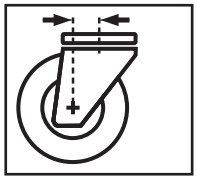
Uitstrekking

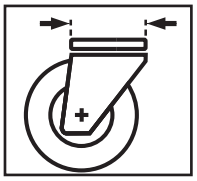
Draaikransdiameter

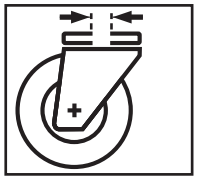
Boutgat

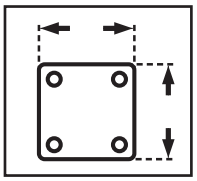
Plaatafmeting

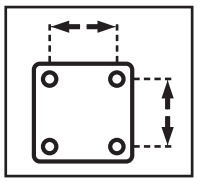
Gatafstand

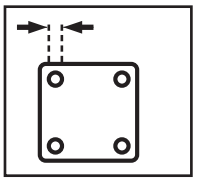
Gatdiameter

Draagvermogen

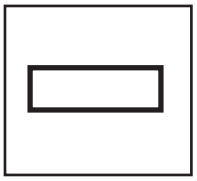
Glijlager

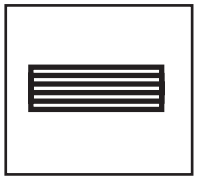
Rollager

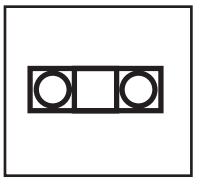
Kogellager

Meubelwielen

Meubelwielen met wiel van kunststof

Behuizing van verzinkt plaatstaal, zwenkwielen met een kogellager in de draaikrans
Wielen van kunststof met glijlager

Standaard wielen

mm	mm	mm	mm	kg	Art.nr.
25	14	5	15	15	790200B
30	15	5	15,5	20	790201A
36	15	6	21	30	790202C
45	17	8	20	40	790203C

Zwenkwielen met bevestigingsplaat

mm	mm	mm	mm	mm	mm	mm	kg	Art.nr.
25	15	33	40 x 40	29 x 29	4,5	14	15	790110
30	15	47	42 x 42	30 x 30	5,2	15	30	790120C
36	15	50	42 x 42	30 x 30	5,2	17	35	790130C
45	17	64	42 x 42	30 x 30	5,2	22	40	790140C

Zwenkwielen met boutgat

mm	mm	mm	mm	mm	mm	kg	Art.nr.
30	15	48	10,2	36	15	30	790125
36	15	50	10,2	36	17	35	790135
45	17	64	10,2	36	22	40	790145

Zwenkwielen met serveerwagenstiftpen

mm	mm	mm	Maat stiftpen mm	Ø KS-huls mm	mm	kg	Art.nr.
25	15	34	7 x 30	10	17	15	790111
30	15	42	7 x 30	10	17	20	790121
38	17	47	7 x 30	10	18	25	790131

Zwenkwielen met geribbelde stiftpen

nieuw

mm	mm	mm	Maat stiftpen mm	mm	kg	Art.nr.	ZB verpakt
20	15	30	8 x 11	17	45	790101	441802

Standaard bokwielen

mm	mm	mm	mm	mm	mm	kg		Los/ onverpakt	ZB verpakt
15	14	18	30 x 17	20	4,2	20		791110	441801
25	14	28	40 x 17	30	4,2	40		791120	
30	15	35	45 x 21	35	5,2	45		791130	
45	19	48	67 x 24	55	6,2	50		791140	

Wielen voor kolen-/houtbak

mm	mm	mm	mm	mm	mm	kg		Los/ onverpakt	ZB verpakt
13	14	12	26 x 26	20	2,5	15		791100	441800

Zijwiel

mm	mm	mm	mm	mm	mm	kg		Art.nr.
30	15	32	52 x 24	40	6,1	40		791430

Serveerwagenwielen

Behuizing van vernikkeld plaatstaal met geklonken bevestigingsstiftpen en huls van kunststof
Wielen van vernikkeld plaatstaal met loopring van hoogwaardig kunststof en glijlager

Serveerwagenwielen

mm	mm	mm	mm	kg		Art.nr.
39	8	5	12	6		794005
50	9	5	14	8		794006
60	9	5	14	12		794007
75	11	5	17	14		794008

Serveerwagenwielen

mm	mm	mm	Ø Stiftpen mm	Ø KS-huls mm	kg		Art.nr.
39	8	42	7	10	6		794100
50	9	59	7	10	8		794110
60	9	70	7	10	12		794120
75	11	85	7	10	14		794130

Kogel-meubelwielen

Behuizing van plaatstaal met laag van messing met ronde bevestigingsplaat resp. ingeperste houtschroef
Stalen kogel in glijschaal (attentie: geen transportwielen!)

Kogel-meubelwielen met ronde montageplaat

mm	Ø voet mm	mm	kg	Los/ onverpakt	ZB verpakt
12,6	26	9	15	793100	441109
14,1	31	12	20	793110	441110
18,9	36	14	25	793120	
23,8	45	19	25	793140	

Kogel-meubelwielen met ingeperste houtschroef

mm	Ø voet mm	mm	kg	Art.nr.
14,1	18	21	20	792100
18,9	22	25	25	792110
24	26	29	30	792120

Glijder

Behuizing en standoppervlak van kunststof
Meubelglijder met boutgat 8 mm

Meubelglijder, zwart

		Glijder		Glijder compleet met bevestiging							
		Boutgat		38 x 38		M-8 x 15		M-10 x 15		8 x 31	
mm	kg	Art.nr.	mm	Art.nr.	mm	Art.nr.	mm	Art.nr.	mm	Art.nr.	mm
50	20	761840	32	761810	42	761811	38	761812	38	761813	39
64	40	761854	66	761815	76	761816	72	761817	72	761818	73

Meubelglijder, zwart/chroom

		Glijder		Glijder compleet met bevestiging							
		Boutgat		38 x 38		M-8 x 15		M-10 x 15		8 x 31	
mm	kg	Art.nr.	mm	Art.nr.	mm	Art.nr.	mm	Art.nr.	mm	Art.nr.	mm
50	20	761845	32	761846	42	761847	38	761848	38	761849	39
64	40	761855	66	761856	76	761857	72	761858	72	761859	73

Nivelleerglijder

nieuw

mm	Bouwhoogte verstelbaar mm	mm	mm	kg	Art.nr.
55	23 - 33	50	27 x 27	100	761837

Kogelwielen

Behuizing en wiel van spuitgegoten zink, glanzend verchroomd
Attentie! Artikel wordt met transparante transportbescherming uitgeleverd.

Kogelwielen met boutgat

		Wiellichaam		Wiel compleet met bevestiging											
		Boutgat		29 x 29		38 x 38		M-8 x 15		M-10 x 15				8 x 31	
mm	kg	Art.nr.	mm	Art.nr.	mm	Art.nr.	mm	Art.nr.	mm	Art.nr.	mm			Art.nr.	mm
40	20	**760134**	42	**760060**	52	**760060M**	52	**760061**	48	**760062**	48			**760063**	49
50	35	**760135**	52			**760080**	62	**760081**	58	**760082**	58			**760083**	59
60	50	**760136**	62			**760100**	72	**760101**	68	**760102**	68			**760103**	69

Wielen voor fauteuils

Behuizing van verzinkt plaatstaal, een kogellager in de draaikrans
Rond rubberen wiel met glijlager, niet-strepend

Wielen voor fauteuils met bevestigingsplaat

mm	mm	mm	mm	mm	mm	mm	kg		Art.nr.
40	39	61	42 x 42	28 x 28	6	18	25		**790245**
50	48	72	48 x 48	32 x 32	6	20	35		**790255**

Walswiel, draaibaar

Behuizing: kunststof, met een kogellager in de draaikrans
Wiel: kunststof, glijlager

Mini-walswiel

mm	mm	mm	Bouwhoogte incl. rand mm	Inbouw-Ø mm	Ø met rand mm	kg		Art.nr.
16,5	20,5	28	11	52	56	35		**790280**

Verzonken wiel, vastgezet

Behuizing: Kunststof
Wiel: kunststof, glijlager

Verzonken wiel

mm	mm	mm	Bouwhoogte incl. rand mm	Inbouw-Ø mm	Ø met rand mm	kg		Art.nr.
15	13	18	14	25	32	50		**790285**

Meubelwielen met softwiel

Behuizing van verzinkt plaatstaal, zwenkwielen met een kogellager in de draaikrans
Wielen van kunststof met zacht loopvlak van TPE, niet-strepend

Softwielen

mm	mm	mm	mm	kg		Art.nr.
25	13	5	16	15		790300
30	14	5	16	20		790301

Zwenkwielen met softwiel en bevestigingsplaat

mm	mm	mm	mm	mm	mm	mm	kg		Art.nr.
25	13	35	40 x 40	29 x 29	5	16	15		790310
30	14	38	40 x 40	29 x 29	5	16	20		790320

Bokwielen met softwiel

mm	mm	mm	mm	mm	mm	kg		Art.nr.
25	10	31	61 x 16	44,5	5,5	30		791320
25	13	29	40 x 19	31	4,2	30		791322
30	14	34	46 x 20	35	5,5	35		791330
38	18	46	68 x 26	53	6,5	45		791338
50	19	52	68 x 26	53	6,5	55		791340

Dubbel bokwiel met softwiel

mm	mm	mm	mm	mm	mm	kg		Art.nr.
25	20,5	33	50 x 25	35	4,5	50		791325

Bokwiel met softwiel en kopse bevestiging

mm	mm	mm	mm	mm	mm	kg		Art.nr.
38	18	118	86 x 26	32	6,2	45		791336

Attentie: wielen met TPE-wielen niet op een onverzegelde, zuigende ondergrond zoals steen of parket toepassen. Deze wielen bevatten voor de productie benodigde witte olie welke kan uittreden, in de ondergrond kan trekken en vlekken kan achterlaten. Bij verzegelde vloeren vervliegt deze olie zonder resten achter te laten.

Bokwiel met softwiel en zijdelingse bevestiging

mm	mm	mm	mm	mm	mm	kg		Art.nr.
38	18	47	69 x 26	19	5	55		791334

Zijwiel met softwiel

mm	mm	mm	mm	mm	mm	kg		Art.nr.
30	15	32	52 x 24	40	6,1	40		791431

Meubelwielen met PU-wiel

nieuw

Behuizing van verzinkt plaatstaal, een kogellager in de draaikrans
Wiel met velg van kunststof en loopvlak van polyurethaan, glijlager

Zwenkwiel met bevestigingsplaat

mm	mm	mm	mm	mm	mm	mm	kg		Art.nr.
30	14	38	40 x 40	29 x 29	5,2	16	20		790124

Attentie: wielen met TPE-wielen niet op een onverzegelde, zuigende ondergrond zoals steen of parket toepassen. Deze wielen bevatten voor de productie benodigde witte olie welke kan uittreden, in de ondergrond kan trekken en vlekken kan achterlaten. Bij verzegelde vloeren vervliegt deze olie zonder resten achter te laten.

Dubbele wielen voor normale vloeren

Deze wielen zijn geschikt voor de toepassing op niet-kwetsbare vloeren. Op kwetsbare vloeren (bijv. parket, laminaat) mogen zij niet worden toegepast.

Dubbele wielen

Behuizing: zwart kunststof, boutgat 8 mm
Wiel: zwart kunststof, glijlager

		Wiellichaam		Wiel compleet met bevestiging									
		Boutgat		29 x 29		38 x 38		M-8 x 15		M-10 x 15		8 x 31	
mm	kg	Art.nr.	mm	Art.nr.	mm	Art.nr.	mm	Art.nr.	mm	Art.nr.	mm	Art.nr.	mm
35	15	761940	38	761300	48	761305	48	761310	44	761312	44	761320	45
40	20	761950	48	761105	58	761100	58	761110	54	761112	54	761120	55
50	30	761560	58			761200	68	761210	64	761212	64	761220	65

Dubbele wielen met vastzetremmen

Behuizing: zwart kunststof, boutgat 8 mm
Wiel: zwart kunststof, glijlager

		Wiellichaam		Wiel compleet met bevestiging									
		Boutgat		29 x 29		38 x 38		M-8 x 15		M-10 x 15		8 x 31	
mm	kg	Art.nr.	mm	Art.nr.	mm	Art.nr.	mm	Art.nr.	mm	Art.nr.	mm	Art.nr.	mm
40	30	761955	48	761102	58	761103	58	761111	54	761113	54	761121	55
50	30	761565	58			761201	68	761211	64	761213	64	761221	65

Dubbele wielen verchroomd

Behuizing: verchroomd kunststof, boutgat 8 mm
Wiel: zwart kunststof, glijlager

		Wiellichaam		Wiel compleet met bevestiging									
		Boutgat		38 x 38				M-8 x 15		M-10 x 15		8 x 31	
mm	kg	Art.nr.	mm	Art.nr.	mm			Art.nr.	mm	Art.nr.	mm	Art.nr.	mm
40	20	761951	48	762100	58			762110	54	762114	54	762120	55
50	30	761961	53	762200	63			762210	59	762214	59	762220	60

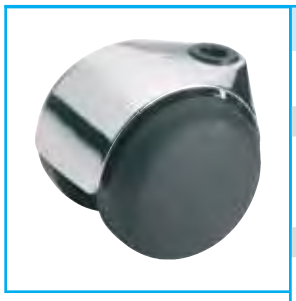

Dubbele wielen van spuitgegoten zink

Behuizing: spuitgegoten zink verchroomd, boutgat 8 mm
Wiel: zwart kunststof, glijlager

		Wiellichaam		Wiel compleet met bevestiging									
		Boutgat		38 x 38				M-8 x 15		M-10 x 15		8 x 31	
mm	kg	Art.nr.	mm	Art.nr.	mm			Art.nr.	mm	Art.nr.	mm	Art.nr.	mm
50	50	761954	60	761500	70			761510	66	761512	66	761520	67

Wiel voor container

Behuizing: zwart kunststof, verstevigd, boutgat 8 mm
Wiel: zwart kunststof, glijlager

		Wiellichaam		Wiel compleet met bevestiging									
		Boutgat		38 x 38				M-8 x 15		M-10 x 15		8 x 31	
mm	kg	Art.nr.	mm	Art.nr.	mm			Art.nr.	mm	Art.nr.	mm	Art.nr.	mm
35	70	761940A	40	761300A	50			761310A	46	761312A	46	761320A	47

Wiel voor container met vastzetrem

Behuizing: zwart kunststof, verstevigd, boutgat 8 mm
Wiel: zwart kunststof, glijlager

		Wiellichaam		Wiel compleet met bevestiging									
		Boutgat		38 x 38				M-8 x 15		M-10 x 15		8 x 31	
mm	kg	Art.nr.	mm	Art.nr.	mm			Art.nr.	mm	Art.nr.	mm	Art.nr.	mm
35	70	761945A	40	761301A	50			761311A	46	761313A	46	761321A	47

Design dubbel wiel

Behuizing: polyamide verchroomd, boutgat 8 mm
Wiel: zwart kunststof, glijlager

		Wiellichaam		Wiel compleet met bevestiging									
		Boutgat		29 x 29		38 x 38		M-8 x 15		M-10 x 15		8 x 31	
mm	kg	Art.nr.	mm	Art.nr.	mm	Art.nr.	mm	Art.nr.	mm	Art.nr.	mm	Art.nr.	mm
35	50	761881	36	761880	46			761882	42			761883	43
45	55	761891	45			761890	55	761892	51	761894	51	761893	52

Dubbele wielen voor kwetsbare vloeren (parket)

Deze wielen hebben een zacht loopvlak en zijn om die reden geschikt voor de toepassing op kwetsbare vloeren (bijv. parket, laminaat). Vóór toepassing controleren wat het effect op de vloer is!

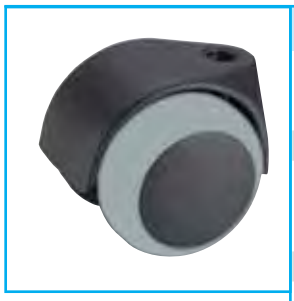

Dubbele wielen voor parket

Behuizing: zwart kunststof, boutgat 8 mm
Wiel: TPE, niet-strepend, glijlager

		Wiellichaam		Wiel compleet met bevestiging									
		Boutgat		29 x 29		38 x 38		M-8 x 15		M-10 x 15		8 x 31	
	kg	Art.nr.		Art.nr.		Art.nr.		Art.nr.		Art.nr.		Art.nr.	
mm	kg		mm		mm		mm		mm		mm		mm
40	30	761956	47	765100	57	761101	57	765110	53	765112	53	765120	54
50	40	761872	54			765200	64	765210	60	765214	60	765220	61

Dubbele wielen voor parket met vastzetrem

Behuizing: zwart kunststof, boutgat 8 mm
Wiel: TPE, niet-strepend, glijlager

		Wiellichaam		Wiel compleet met bevestiging									
		Boutgat		29 x 29		38 x 38		M-8 x 15		M-10 x 15		8 x 31	
	kg	Art.nr.		Art.nr.		Art.nr.		Art.nr.		Art.nr.		Art.nr.	
mm	kg		mm		mm		mm		mm		mm		mm
40	30	761957	47	765101	57	765106	57	765111	53	765113	53	765121	54
50	40	761875	54			765201	64	765211	60	765213	60	765221	61

Dubbele Wielen van spuitgegoten zink voor parket

Behuizing: spuitgegoten zink verchroomd, boutgat 8 mm
Wiel: PVC, niet-strepend, glijlager

		Wiellichaam		Wiel compleet met bevestiging									
		Boutgat		38 x 38				M-8 x 15		M-10 x 15		8 x 31	
	kg	Art.nr.		Art.nr.				Art.nr.		Art.nr.		Art.nr.	
mm	kg		mm		mm				mm		mm		mm
50	50	761876	54	765500	64			765510	60	765512	60	765520	61

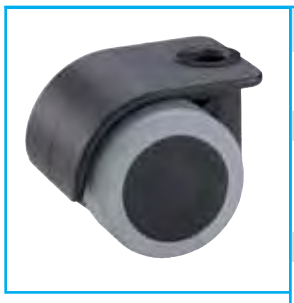

Wiel voor container voor parket

Behuizing: zwart kunststof, verstevigd, boutgat 8 mm
Wiel: TPE, niet-strepend, glijlager

		Wiellichaam		Wiel compleet met bevestiging									
		Boutgat		38 x 38				M-8 x 15		M-10 x 15		8 x 31	
	kg	Art.nr.		Art.nr.				Art.nr.		Art.nr.		Art.nr.	
mm	kg		mm		mm				mm		mm		mm
35	70	761941A	40	761330	50			761331	46	761333	46	761332	47

Attentie: wielen met TPE-wielen niet op een onverzegelde, zuigende ondergrond zoals steen of parket toepassen. Deze wielen bevatten voor de productie benodigde witte olie welke kan uittreden, in de ondergrond kan trekken en vlekken kan achterlaten. Bij verzegelde vloeren vervliegt deze olie zonder resten achter te laten.

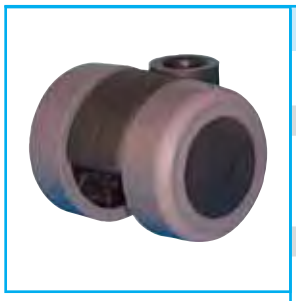

Wiel voor container voor parket zonder afdekking

Behuizing: zwart kunststof, verstevigd, boutgat 8 mm
Wiel: TPE, niet-strepend, glijlager

		Wiellichaam		Wiel compleet met bevestiging									
		Boutgat		38 x 38				M-8 x 15		M-10 x 15		8 x 31	
		Art.nr.		Art.nr.				Art.nr.		Art.nr.		Art.nr.	
mm	kg		mm		mm				mm		mm		mm
35	70	761942A	40	761340	46			761341	46	761342	46	761343	47

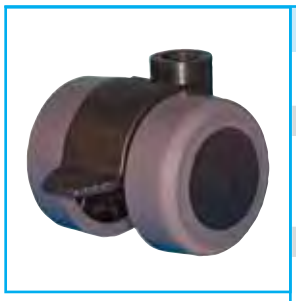

Wiel voor container voor parket zonder afdekking met vastzetrem

Behuizing: zwart kunststof, verstevigd, boutgat 8 mm
Wiel: TPE, niet-strepend, glijlager

		Wiellichaam		Wiel compleet met bevestiging									
		Boutgat		38 x 38				M-8 x 15		M-10 x 15		8 x 31	
		Art.nr.		Art.nr.				Art.nr.		Art.nr.		Art.nr.	
mm	kg		mm		mm				mm		mm		mm
35	70	761946A	40	761335	46			761336	46	761337	46	761338	47

Dubbele wielen van spuitgegoten zink voor zware last

Behuizing: spuitgegoten zink zwart (bij grote afname ook speciale kleuren mogelijk), boutgat 10 mm
Wiel: wiel van polyamide, glijlager, met zacht loopvlak, niet-strepend

		Wiellichaam		Wiel compleet met bevestiging									
		Boutgat		65 x 65				M-10 x 20		M-12 x 20			
		Art.nr.		Art.nr.				Art.nr.		Art.nr.			
mm	kg		mm		mm				mm		mm		
100	120	761989	110	761600	120			761602	116	761601	116		

Dubbele wielen van spuitgegoten zink met vastzetrem voor zware last

Behuizing: spuitgegoten zink zwart (bij grote afname ook speciale kleuren mogelijk), boutgat 10 mm
Wiel: wiel van polyamide, glijlager, met zacht loopvlak, niet-strepend

		Wiellichaam		Wiel compleet met bevestiging									
		Boutgat		65 x 65				M-10 x 20		M-12 x 20			
		Art.nr.		Art.nr.				Art.nr.		Art.nr.			
mm	kg		mm		mm				mm		mm		
100	120	761994	110	761605	120			761607	116	761606	116		

Attentie: wielen met TPE-wielen niet op een onverzegelde, zuigende ondergrond zoals steen of parket toepassen. Deze wielen bevatten voor de productie benodigde witte olie welke kan uittreden, in de ondergrond kan trekken en vlekken kan achterlaten. Bij verzegelde vloeren vervliegt deze olie zonder resten achter te laten.

Walswielen

Behuizing: zwart kunststof, boutgat 8 mm
Wiel: TPE, niet-strepend, glijlager

		Wiellichaam		Wiel compleet met bevestiging									
		Boutgat		38 x 38				M-8 x 15		M-10 x 15		8 x 31	
mm	kg	Art.nr.	mm	Art.nr.	mm			Art.nr.	mm	Art.nr.	mm	Art.nr.	mm
25	50	761444	36	761440	46			761441	42	761442	42	761443	43

Dubbel walswiel

Behuizing: zwart kunststof, boutgat 8 mm
Wiel: TPE, niet-strepend, glijlager

		Wiellichaam		Wiel compleet met bevestiging									
		Boutgat		38 x 38				M-8 x 15				8 x 31	
mm	kg	Art.nr.	mm	Art.nr.	mm			Art.nr.	mm			Art.nr.	mm
25	70	761464	36	761460	46			761461	42			761463	43

Display-wiel

Behuizing: zwart kunststof, boutgat 8 mm, wieldiameter 80 mm met boutgat 10 mm
Wiel: TPE, niet-strepend, glijlager

		Wiellichaam		Wiel compleet met bevestiging											
		Boutgat		38 x 38		65 x 65		M-8 x 15		M-10 x 15		M-10 x 20		8 x 31	
mm	kg	Art.nr.	mm	Art.nr.	mm	Art.nr.	mm	Art.nr.	mm	Art.nr.	mm	Art.nr.	mm	Art.nr.	mm
50	50	761445	70	761471	80			761472	76	761473	76			761474	77
80	70	761470	107			761476	117					761450	113		

Display-wiel met vastzetrem

Behuizing: zwart kunststof, boutgat 8 mm, wieldiameter 80 mm met boutgat 10 mm
Wiel: TPE, niet-strepend, glijlager

		Wiellichaam		Wiel compleet met bevestiging											
		Boutgat		38 x 38		65 x 65		M-8 x 15		M-10 x 15		M-10 x 20		8 x 31	
mm	kg	Art.nr.	mm	Art.nr.	mm	Art.nr.	mm	Art.nr.	mm	Art.nr.	mm	Art.nr.	mm	Art.nr.	mm
50	50	761446	70	761477	80			761479	76	761480	76			761482	77
80	70	761475	107			761478	117					761455	113		

Attentie: wielen met TPE-wielen niet op een onverzegelde, zuigende ondergrond zoals steen of parket toepassen. Deze wielen bevatten voor de productie benodigde witte olie welke kan uittreden, in de ondergrond kan trekken en vlekken kan achterlaten. Bij verzegelde vloeren vervliegt deze olie zonder resten achter te laten.

Dubbele wielen (lastafh. geremd) voor normale vloeren

Deze wielen zijn geschikt voor de toepassing op niet-kwetsbare vloeren.
Op kwetsbare vloeren (bijv. parket, laminaat) mogen zij niet worden toegepast.

Dubbel wiel (remt onbelast) met behuizing van polyamide

Behuizing: zwart polyamide, boutgat 10 mm
Wiel: zwart polyamide, glijlager

		Wiellichaam		Wiel compleet met bevestiging											
		Boutgat		M-10 x 15			10 x 22		10 x 30		11 x 22		11 x 30		
	kg	Art.nr.		Art.nr.			Art.nr.		Art.nr.		Art.nr.		Art.nr.		
mm	kg		mm		mm			mm		mm		mm		mm	
50	40	761970	54	763100	60			763112	60	763110	60	763122	60	763120	60

Dubbel wiel (remt onbelast) met behuizing van polyamide en stoelaansluiting

Behuizing: zwart polyamide, boutgat 10 mm, stoelaansluiting
Wiel: zwart polyamide, glijlager

		Wiellichaam		Wiel compleet met bevestiging											
		Boutgat		M-10 x 15			10 x 22		10 x 30		11 x 22		11 x 30		
	kg	Art.nr.		Art.nr.			Art.nr.		Art.nr.		Art.nr.		Art.nr.		
mm	kg		mm		mm			mm		mm		mm		mm	
50	40	761670	56	763600	62			763611	62	763610	62	763621	62	763620	62

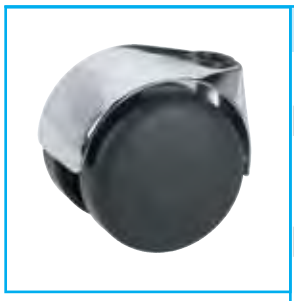

Dubbel wiel (remt onbelast) met behuizing van spuitgegoten zink

Behuizing: spuitgegoten zink verchroomd, boutgat 10 mm
Wiel: zwart polyamide, glijlager

		Wiellichaam		Wiel compleet met bevestiging											
		Boutgat		M-10 x 15			10 x 22		10 x 30		11 x 22		11 x 30		
	kg	Art.nr.		Art.nr.			Art.nr.		Art.nr.		Art.nr.		Art.nr.		
mm	kg		mm		mm			mm		mm		mm		mm	
50	45	761975	56	764100	62			764112	62	764110	62	764122	62	764120	62

Dubbele wielen (lastafh. geremd) voor kwetsbare vloeren (parket)

Deze wielen hebben een zacht loopvlak en zijn om die reden geschikt voor de toepassing op kwetsbare vloeren (bijv. parket, laminaat).
Voor gebruik controleren wat het effect op de vloer is!

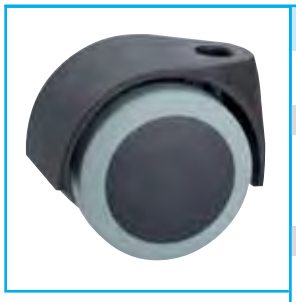

Stoelwiel EN 12529 (remt onbelast) met behuizing van polyamide

Behuizing: zwart polyamide, boutgat 10 mm
Wiel: TPE, niet-strepend, glijlager

		Wiellichaam		Wiel compleet met bevestiging									
		Boutgat		M-10 x 15			10 x 22		10 x 30		11 x 22		11 x 30
	kg	Art.nr.		Art.nr.			Art.nr.		Art.nr.		Art.nr.		Art.nr.
mm	kg		mm		mm			mm		mm		mm		mm
50	40	761972	54	763130	60		763142	60	763140	60	763152	60	763150	60

Dubbel wiel (remt onbelast) met behuizing van polyamide en stoelaansluiting

Behuizing: zwart polyamide, boutgat 10 mm, stoelaansluiting
Wiel: PVC, niet-strepend, glijlager

		Wiellichaam		Wiel compleet met bevestiging									
		Boutgat		M-10 x 15			10 x 22		10 x 30		11 x 22		11 x 30
	kg	Art.nr.		Art.nr.			Art.nr.		Art.nr.		Art.nr.		Art.nr.
mm	kg		mm		mm			mm		mm		mm		mm
50	40	761672	56	763630	62		763642	62	763640	62	763652	62	763650	62

Dubbel wiel (remt onbelast) met behuizing van spuitgegoten zink

Behuizing: spuitgegoten zink verchroomd, boutgat 10 mm
Wiel: PVC, niet-strepend, glijlager

		Wiellichaam		Wiel compleet met bevestiging									
		Boutgat		M-10 x 15			10 x 22		10 x 30		11 x 22		11 x 30
	kg	Art.nr.		Art.nr.			Art.nr.		Art.nr.		Art.nr.		Art.nr.
mm	kg		mm		mm			mm		mm		mm		mm
50	45	761976	56	764130	62		764142	62	764140	62	764152	62	764150	62

Dubbel wiel (remt belast) met behuizing van polyamide **nieuw**

Behuizing: zwart polyamide, boutgat 10 mm
Wiel: PVC, niet-strepend, glijlager

		Wiellichaam		Wiel compleet met bevestiging									
		Boutgat		M10 x 15			10 x 22		10 x 30		11 x 22		11 x 30
	kg	Art.nr.		Art.nr.			Art.nr.		Art.nr.		Art.nr.		Art.nr.
mm	kg		mm		mm			mm		mm		mm		mm
50	40	761978	56	763660	64		763661	64	763662	64	763663	64	763664	64

Attentie: wielen met TPE-wielen niet op een onverzegelde, zuigende ondergrond zoals steen of parket toepassen. Deze wielen bevatten voor de productie benodigde witte olie welke kan uittreden, in de ondergrond kan trekken en vlekken kan achterlaten. Bij verzegelde vloeren vervliegt deze olie zonder resten achter te laten.

Wielen met velg van kunststof en noppenprofiel

Materiaal: velg van kunststof met banden van PVC, noppenprofiel
Soort lagering: glijlager

mm	mm	mm	mm	kg	Art.nr.
150	30	12	32	25	709150

Wielen met velg van rood kunststof en noppenprofiel **nieuw**

Materiaal: velg van kunststof met banden van PVC, noppenprofiel
Soort lagering: glijlager

mm	mm	mm	mm	kg	Art.nr.
150	30	12	32	25	709150R

Wielen voor grasmaaier met versprongen naaf en lijnprofiel **nieuw**

Materiaal: velg van kunststof met banden van PVC, lijnprofiel
Soort lagering: glijlager

mm	mm	mm	mm	kg	Art.nr.
150	38	12	39	30	709157

Wielen met velg van rood kunststof en lijnprofiel

Materiaal: velg van kunststof met banden van zwart PVC, lijnprofiel
Soort lagering: glijlager

mm	mm	mm	mm	kg	Art.nr.
185	24	10	32	25	709186
220	26	10	34	30	709220

Wielen met velg van zwart kunststof en lijnprofiel

Materiaal: velg van kunststof met banden van zwart PVC, lijnprofiel
Soort lagering: glijlager

mm	mm	mm	mm	kg		Art.nr.
130	20	10	32	20	**nieuw**	709132
150	30	8	32	25		709155L
185	30	12	35	25		709188

Wielen met velg van wit kunststof en lijnprofiel

Materiaal: velg van kunststof met banden van wit PVC, lijnprofiel
Soort lagering: glijlager

mm	mm	mm	mm	kg	Art.nr.
190	36	10	34	30	709190

Wielen met zwarte spaakvelg van kunststof

Materiaal: spaakvelg van kunststof met banden van wit EVA
Soort lagering: glijlager

mm	mm	mm	mm	kg	Art.nr.
190	30	12	60	40	709189

Wielen met witte spaakvelg van kunststof

Materiaal: spaakvelg van kunststof met banden van wit PVC, lijnprofiel
Soort lagering: glijlager

mm	mm	mm	mm	kg	Art.nr.
185	24	10	32	25	709187

Wielen met rode velg van metaal

Materiaal: velg van metaal met banden van zwart PVC
Soort lagering: glijlager

mm	mm	mm	mm	kg	Art.nr.
130	21	12	34	15	709302
148	23	12	31	15	709306
180	30	12	35	20	709312

Wielen met blauwe velg van metaal

Materiaal: velg van metaal met banden van zwart PVC
Soort lagering: glijlager

mm	mm	mm	mm	kg	Art.nr.
180	30	12	33	20	709313
220	25	12	50	25	709315

Wielen met rode velg van metaal en softbanden

Materiaal: velg van metaal met banden van wit EVA
Soort lagering: glijlager

mm	mm	mm	mm	kg	Art.nr.
150	28	12	34	10	709354

Wielen met blauwe velg van metaal en softbanden

Materiaal: velg van metaal met banden van grijs EVA
Soort lagering: glijlager

mm	mm	mm	mm	kg	Art.nr.
190	50	12	50	30	709358

Designwielen

Wielen

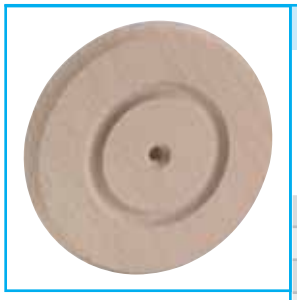

Houten wielen beuken ruw, balvormig

Materiaal: beuken natuur, onbehandeld
Soort lagering: voorgeboord, zonder lager

mm	mm	mm	Art.nr.
30	8	8	708310
40	10	10	708320
60	11	11	708330
80	12	12	708340
100	13	13	708350
120	14	14	708360
140	15	15	708370

Houten wielen beuken ruw met rubberen band

Materiaal: beuken natuur, onbehandeld, met zwarte rubberen band
Soort lagering: voorgeboord, zonder lager

mm	mm	mm	Art.nr.
40	13	13	708110
60	16	16	708120
70	19	19	708130
100	22	22	708140
120	22	22	708150
150	22	22	708160

Houten wielen Bully groot met houten as - set 2 stuks **nieuw**

Materiaal: beuken natuur, onbehandeld, met zwarte rubberen band
Soort lagering: glijlager, met houten as 13 x 43 mm

mm	mm	Art.nr.
72	27	708500

Houten wielen Bully klein met houten as - set 2 stuks **nieuw**

Materiaal: beuken natuur, onbehandeld, met zwarte rubberen band
Soort lagering: glijlager, met houten as 13 x 43 mm

mm	mm	Art.nr.
43	22	708501

Houten wielen beuken natuur

Materiaal: beuken natuur, gespoten, balvormig afgedraaid
Soort lagering: glijlager

mm	mm	mm	mm	kg	Art.nr.
50	21	8,1	21	40	708326
75	28	8,1	28	50	708336

Houten wielen beuken natuur met rubberen loopringen

Materiaal: beuken natuur, gespoten, balvormig afgedraaid, met rubberen loopringen
Soort lagering: glijlager

mm	mm	mm	mm	kg	Art.nr.
50	21	8,1	21	40	708328
75	28	8,1	28	50	708338

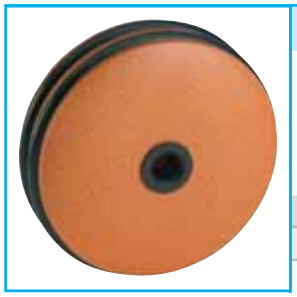

Houten wielen beuken rood met rubberen loopringen

Materiaal: beuken rood, gespoten, balvormig afgedraaid, met rubberen loopringen
Soort lagering: glijlager

mm	mm	mm	mm	kg	Art.nr.
50	21	8,1	21	40	6753004
75	28	8,1	28	50	6755004

Aluminium wielen met rubberen loopringen

Materiaal: volledig massief aluminium, met rubberen loopringen
Soort lagering: glijlager

mm	mm	mm	mm	kg	Art.nr.
50	20	8,1	20	40	6753012
75	26	8,1	26	50	6755012

Polyurethaan-wielen met kogellager

Materiaal: velg van kunststof met banden van polyurethaan
Soort lagering: Kogellager

mm	mm	mm	mm	kg	Art.nr.
75	24	8,1	24	40	6755051
100	24	8,1	24	50	6757051

Polyurethaan-wielen met glijlager

Materiaal: velg van kunststof met banden van polyurethaan
Soort lagering: glijlager

mm	mm	mm	mm	kg	Art.nr.
50	20	8,1	23,5	40	6754051
75	23	8,1	26,5	50	6756051
100	23	8,1	29	60	6758051

Designwielen met houten wiel beuken blank en rubberen loopringen

Behuizing: plaatstaal met dubbel kogellager in de draaikrans. Naar keuze zwart gespoten, verchroomd of verzinkt. Totale vastzetrem op aanvraag
Wiel: beuken natuur, gespoten, met rubberen loopringen, glijlager

Zwenkwielen met bevestigingsplaat

mm	mm	mm	mm	mm	mm	mm	kg	zwarte behuizing	verchroomde behuizing	verzinkte behuizing
50	21	71	60 x 60	46 x 46	6,2	21	40	770328	770324	770326
75	28	101	60 x 60	46 x 46	6,2	25	50	770218	770214	770216
100	28	124	60 x 60	46 x 46	6,2	32	50	770528	770524	770526

Zwenkwielen met boutgat

mm	mm	mm	mm	mm	kg	zwarte behuizing	verchroomde behuizing	verzinkte behuizing
50	21	71	10,2	21	40	773328	773324	773326
75	28	101	10,2	25	50	773218	773214	773216
100	28	124	10,2	32	50	773528	773524	773526

Walswiel met bevestigingsplaat

mm	mm	mm	mm	mm	mm	mm	kg	zwarte behuizing	verchroomde behuizing
50	40	71	60 x 60	46 x 46	6,2	30	40	6763122	6763222

Designwielen met houten wiel beuken rood en rubberen loopringen

Behuizing: plaatstaal met dubbel kogellager in de draaikrans. Naar keuze zwart gespoten of verchroomd. Totale vastzetrem op aanvraag
Wiel: beuken rood, gespoten, met rubberen loopringen, glijlager

Zwenkwielen met bevestigingsplaat

mm	mm	mm	mm	mm	mm	mm	kg	zwarte behuizing	verchroomde behuizing
50	21	71	60 x 60	46 x 46	6,2	21	40	**6703104**	**6703204**
75	28	101	60 x 60	46 x 46	6,2	25	50	**6705104**	**6705204**

Zwenkwielen met boutgat

mm	mm	mm	mm	mm	kg	zwarte behuizing	verchroomde behuizing
50	21	71	10,2	21	40	**6733104**	**6733204**
75	28	101	10,2	25	50	**6735104**	**6735204**

Dubbele zwenkwielen met bevestigingsplaat

mm	mm	mm	mm	mm	mm	mm	kg	zwarte behuizing	verchroomde behuizing
50	21	71	60 x 60	46 x 46	6,2	21	40	**6763104**	**6763204**

Draadbeugelwielen beuken blank met rubberen loopringen

Behuizing: spuitgegoten zink met draadbeugels
Wiel: beuken natuur, gespoten, met rubberen loopringen, glijlager

Zwenkwielen met bevestigingsplaat

mm	mm	mm	mm	mm	mm	mm	kg		Art.nr.
50	20	81	38 x 38	27 x 27	5,2	30	15		769370

Zwenkwielen met draadstift

mm	mm	mm	Maat stiftpen	kg		Art.nr.
50	20	81	M-10	15		769372

Designwielen met aluminium wiel en rubberen loopringen

Behuizing: plaatstaal met dubbel kogellager in de draaikrans, zwart gespoten, totale vastzetrem op aanvraag
Wiel: aluminium met rubberen loopringen, glijlager

Zwenkwielen met bevestigingsplaat

mm	mm	mm	mm	mm	mm	mm	kg	Art.nr.
50	20	71	60 x 60	46 x 46	6,2	21	50	6703112
75	26	101	60 x 60	46 x 46	6,2	25	60	6705112

Zwenkwielen met boutgat

mm	mm	mm	mm	mm	kg	Art.nr.
50	20	71	10,2	21	50	6733112
75	26	101	10,2	25	60	6735112

Dubbele zwenkwielen met bevestigingsplaat

mm	mm	mm	mm	mm	mm	mm	kg	Art.nr.
50	20	71	60 x 60	46 x 46	6,2	21	50	6763112

Designwielen met wiel van plexiglas en rubberen band

Behuizing: plaatstaal met dubbel kogellager in de draaikrans, zwart gespoten
Wiel: plexiglas met rubberen band, glijlager

Zwenkwielen met bevestigingsplaat

mm	mm	mm	mm	mm	mm	mm	kg	Art.nr.
60	12	85	65 x 50	50 x 36	6,2	28	35	6704141
90	12	120	65 x 50	50 x 36	6,2	28	35	6706141

Zwenkwielen met boutgat

mm	mm	mm	mm	mm	kg	Art.nr.
60	12	81	10,2	25	35	6734141
90	12	116	10,2	32	35	6736141

Designwielen met polyurethaan-wiel

Behuizing: plaatstaal met dubbel kogellager in de draaikrans. Naar keuze zwart gespoten of verzinkt.
Wiel: polyurethaan-wiel met glijlager

Zwenkwielen met bevestigingsplaat

mm	mm	mm	mm	mm	mm	mm	kg	zwarte behuizing	verzinkte behuizing
50	20	73	60 x 60	46 x 46	6,2	21	40	6704151	6704551
75	23	101	60 x 60	46 x 46	6,2	25	50	6705151	6706551
100	23	124	60 x 60	46 x 46	6,2	32	60	6707151	6707551

Zwenkwielen met bevestigingsplaat en totale vastzetrem

nieuw

mm	mm	mm	mm	mm	mm	mm	kg	verzinkte behuizing
50	20	73	60 x 60	46 x 46	6,2	21	40	6714551
75	23	101	60 x 60	46 x 46	6,2	25	50	6716551
100	23	124	60 x 60	46 x 46	6,2	32	60	6717551

Bokwielen

nieuw

mm	mm	mm	mm	mm	mm	kg	verzinkte behuizing
50	20	73	60 x 67	46 x 46	6,2	40	6724551
75	23	101	60 x 67	46 x 46	6,2	50	6726551
100	23	124	60 x 67	46 x 46	6,2	60	6727551

Zwenkwielen met boutgat

mm	mm	mm	mm	mm	kg	zwarte behuizing	verzinkte behuizing
50	20	73	10,2	21	40	6734151	6734551
75	23	101	10,2	25	50	6735151	6736551
100	23	124	10,2	32	60	6737151	6737551

Zwenkwielen met boutgat en totale vastzetrem

nieuw

mm	mm	mm	mm	mm	kg	verzinkte behuizing
50	20	73	10,2	21	40	6744551
75	23	101	10,2	25	50	6746551
100	23	124	10,2	32	60	6747551

Wielen voor apparaten

Wielen voor wielen voor apparaten

Kunststof wielen

Materiaal: kunststof, zwart
Soort lagering: glijlager

mm	mm	mm	mm	kg		Art.nr.
50	19	6	22	50		775120
50	19	8	22	50		775121
75	25	6	28	60		775420
75	25	8	28	60		775421
100	22	8	28	60		775520
125	27	10	33	80		775620

Rubberen wielen met velg van kunststof en glijlager

Materiaal: velg van zwart kunststof met blauwgrijze rubberen band
Soort lagering: glijlager

mm	mm	mm	mm	kg		Art.nr.
50	19	6	22	50		775105
50	19	8	22	50		775106
60	24	8	28	50		775150
75	25	6	28	60		775200
100	25	8	28	70		775511C
125	30	8	36	80		785611C

Rubberen wielen met velg van kunststof en kogellager

Materiaal: velg van zwart kunststof met blauwgrijze rubberen band
Soort lagering: Kogellager

mm	mm	mm	mm	kg		Art.nr.
50	23	8	28	60		785310
100	25	8	28	70		775510C
125	30	8	36	80		785610C

TPE-wielen met glijlager

Materiaal: velg van kunststof met loopvlak van TPE, niet-strepend
Soort lagering: glijlager

mm	mm	mm	mm	kg		Art.nr.
50	18	6	21	40		775160
50	18	8	21	40		775161
75	25	6	28,5	50		775260
75	24	8	29	50		775261
100	24	8	29	55		775561
100	30	12	36	70		785561
125	30	12	36	80		785661

TPE-wielen met kogellager

Materiaal: velg van kunststof met loopvlak van TPE, niet-strepend
Soort lagering: Kogellager

mm	mm	mm	mm	kg		Art.nr.
50	18	6	22,5	40		775165
75	24	6	29,5	50		775265
75	30	8	40	80		785410
100	24	6	29,5	55		775565
100	30	8	38	70		785565
125	30	8	38	80		785665

TPE-wielen elektrisch geleidend

Materiaal: velg van kunststof met loopvlak van TPE, niet-strepend, elektrisch geleidend
Soort lagering: Kogellager

mm	mm	mm	mm	kg		Art.nr.
50	18	6	21,5	40		775165E
75	24	6	29,5	50		775265E
100	24	6	29,5	70		775565E
100	30	8	38	70		785565E
125	30	8	38	80		785665E

Attentie: wielen met TPE-wielen niet op een onverzegelde, zuigende ondergrond zoals steen of parket toepassen. Deze wielen bevatten voor de productie benodigde witte olie welke kan uittreden, in de ondergrond kan trekken en dientengevolge vlekken kan achterlaten. Bij verzegelde vloeren vervluchtigt deze olie zonder resten achter te laten.

Wielen voor apparaten met wiel van kunststof

Behuizing: verzinkt plaatstaal, zwenkwielen met dubbel kogellager in de draaikrans
Wiel: kunststof, glijlager

Zwenkwielen met bevestigingsplaat

mm	mm	mm	mm	mm	mm	mm	kg	Art.nr.
50	19	66	42 x 42	30 x 30	5,2	25	35	770120
75	24	101	60 x 60	46 x 46	6,2	25	60	770220
100	24	124	60 x 60	46 x 46	6,2	32	60	770520
125	27	152	77 x 67	61 x 51	6,2	41	70	770620

Zwenkwielen met bevestigingsplaat en totale vastzetrem

mm	mm	mm	mm	mm	mm	mm	kg	Art.nr.
50	19	66	42 x 42	30 x 30	5,2	25	35	771120
75	24	101	60 x 60	46 x 46	6,2	25	60	771220
100	24	124	60 x 60	46 x 46	6,2	32	60	771520
125	27	152	77 x 67	61 x 51	6,2	41	70	771620

Bokwielen

mm	mm	mm	mm	mm	mm	kg	Art.nr.
50	19	66	55 x 55	40 x 40	5,2	50	772120
75	24	101	60 x 67	46 x 46	6,2	60	772220
100	24	124	60 x 67	46 x 46	6,2	60	772520
125	27	152	77 x 67	61 x 51	8,2	70	772620

Zwenkwielen met boutgat

mm	mm	mm	mm	mm	mm	kg	Art.nr.
50	19	66	10,2	34	25	35	773120
75	24	101	10,2	41	25	60	773220
100	24	121	10,2	41	32	60	773520
100	28	125	10,2	50	28	100	728159
125	27	149	10,2	55	41	70	773620

Zwenkwielen met boutgat en totale vastzetrem

mm	mm	mm	mm	mm	mm	kg	Art.nr.
50	19	66	10,2	34	25	35	774120
75	24	101	10,2	41	25	60	774220
100	24	121	10,2	41	32	60	774520
100	28	125	10,2	50	28	100	728559
125	27	149	10,2	55	41	70	774620

Wielen voor apparaten V2A met wiel van kunststof

Behuizing: roestvast staal, zwenkwielen met dubbel kogellager in de draaikrans
Wiel: kunststof, glijlager

Zwenkwielen met bevestigingsplaat

mm	mm	mm	mm	mm	mm	mm	kg	Art.nr.
50	19	73	60 x 60	46 x 46	6,2	27	50	770182
75	25	101	60 x 60	46 x 46	6,2	30	60	770282
100	22	122	60 x 60	46 x 46	6,2	35	60	770582

Zwenkwielen met bevestigingsplaat en totale vastzetrem

mm	mm	mm	mm	mm	mm	mm	kg	Art.nr.
50	19	73	60 x 60	46 x 46	6,2	27	50	771182
75	25	101	60 x 60	46 x 46	6,2	30	60	771282
100	22	122	60 x 60	46 x 46	6,2	35	60	771582

Bokwielen

mm	mm	mm	mm	mm	mm	kg	Art.nr.
50	19	73	55 x 55	46 x 46	6,2	50	772182
75	25	101	67 x 60	46 x 46	6,2	60	772282
100	22	122	67 x 60	46 x 46	6,2	60	772582

Zwenkwielen met boutgat

mm	mm	mm	mm	mm	mm	kg	Art.nr.
50	19	73	10,2	41	27	50	773182
75	25	101	10,2	41	30	60	773282
100	22	122	10,2	41	35	60	773582

Zwenkwielen met boutgat en totale vastzetrem

mm	mm	mm	mm	mm	mm	kg	Art.nr.
50	19	73	10,2	41	27	50	774182
75	25	101	10,2	41	30	60	774282
100	22	122	10,2	41	35	60	774582

Wielen voor apparaten met rubberen band, velg van kunststof en glijlager

Behuizing: verzinkt plaatstaal, zwenkwielen met dubbel kogellager in de draaikrans
Wiel: velg van kunststof met rubberen band, glijlager

Zwenkwielen met bevestigingsplaat

mm	mm	mm	mm	mm	mm	mm	kg	Art.nr.
50	20	66	42 x 42	30 x 30	5,2	25	35	770100C
50	20	73	60 x 60	46 x 46	6,2	21	45	770105
60	24	85	60 x 60	46 x 46	6,2	21	50	770150
125	30	152	77 x 67	61 x 51	6,2	41	70	780614C

Zwenkwielen met bevestigingsplaat en totale vastzetrem

mm	mm	mm	mm	mm	mm	mm	kg	Art.nr.
50	20	66	42 x 42	30 x 30	5,2	25	35	771100C
50	20	73	60 x 60	46 x 46	6,2	21	45	771105
60	24	85	60 x 60	46 x 46	6,2	21	50	771150
125	30	152	77 x 67	61 x 51	6,2	41	70	781614C

Bokwielen

mm	mm	mm	mm	mm	mm	kg	Art.nr.
50	20	66	55 x 55	40 x 40	5,2	35	772100C
50	20	73	55 x 55	40 x 40	6,2	45	772105
60	24	85	60 x 67	46 x 46	6,2	50	772150
125	30	152	77 x 67	51 x 61	6,2	70	784614C

Zwenkwielen met boutgat

mm	mm	mm	mm	mm	mm	kg	Art.nr.
50	20	66	10,2	34	25	35	773100C
50	20	71	10,2	50	21	45	773105
60	24	83	10,2	41	21	50	773150
125	30	149	10,2	55	41	70	782614C

Zwenkwielen met boutgat en totale vastzetrem

mm	mm	mm	mm	mm	mm	kg	Art.nr.
50	20	66	10,2	34	25	35	774100C
50	20	71	10,2	41	21	45	774105
60	24	83	10,2	41	21	50	774150
125	30	149	10,2	55	41	70	783614C

Zwenkwielen met haakse hoekplaat

mm	mm	mm	mm	mm	mm	kg		Art.nr.
50	22	75	52 x 37	7	21	40		**770106**

Wielen voor apparaten met TPE-loopvlak en glijlager

Behuizing: verzinkt plaatstaal, zwenkwielen met dubbel kogellager in de draaikrans
Wiel: velg van kunststof met loopvlak van TPE, glijlager

Zwenkwielen met bevestigingsplaat

mm	mm	mm	mm	mm	mm	mm	kg	Art.nr.
50	18	73	60 x 60	46 x 46	6,2	21	40	770160
75	25	101	60 x 60	46 x 46	6,2	25	50	770260
100	30	128	77 x 67	61 x 51	6,2	32	70	780560
125	30	152	77 x 67	61 x 51	6,2	41	80	780660

Zwenkwielen met bevestigingsplaat en totale vastzetrem

mm	mm	mm	mm	mm	mm	mm	kg	Art.nr.
50	18	73	60 x 60	46 x 46	6,2	21	40	771160
75	25	101	60 x 60	46 x 46	6,2	25	50	771260
100	30	128	77 x 67	61 x 51	6,2	32	70	781560
125	30	152	77 x 67	61 x 51	6,2	41	80	781660

Bokwielen

mm	mm	mm	mm	mm	mm	kg	Art.nr.
50	18	73	55 x 55	40 x 40	6,2	40	772160
75	25	101	67 x 60	46 x 46	6,2	50	772260
100	30	128	77 x 67	61 x 51	6,2	70	784560
125	30	152	77 x 67	61 x 51	6,2	80	784660

Zwenkwielen met boutgat

mm	mm	mm	mm	mm	mm	kg	Art.nr.
50	18	73	10,2	41	21	40	773160
75	25	101	10,2	41	25	50	773260
100	30	126	10,2	55	32	70	782560
125	30	150	10,2	55	41	80	782660

Zwenkwielen met boutgat en totale vastzetrem

mm	mm	mm	mm	mm	mm	kg	Art.nr.
50	18	73	10,2	41	21	40	774160
75	25	101	10,2	41	25	50	774260
100	30	126	10,2	55	32	70	783560
125	30	150	10,2	55	41	80	783660

Attentie: wielen met TPE-wielen niet op een onverzegelde, zuigende ondergrond zoals steen of parket toepassen. Deze wielen bevatten voor de productie benodigde witte olie welke kan uittreden, in de ondergrond kan trekken en dientengevolge vlekken kan achterlaten. Bij verzegelde vloeren vervluchtigt deze olie zonder resten achter te laten.

Wielen voor apparaten V2A met TPE-loopvlak en glijlager

Behuizing: roestvast staal, zwenkwielen met dubbel kogellager in de draaikrans
Wiel: velg van kunststof met loopvlak van TPE, glijlager

Zwenkwielen met bevestigingsplaat

mm	mm	mm	mm	mm	mm	mm	kg	Art.nr.
50	18	73	60 x 60	46 x 46	6,2	27	40	770180
75	24	101	60 x 60	46 x 46	6,2	30	50	770280
100	24	122	60 x 60	46 x 46	6,2	35	55	770580

Zwenkwielen met bevestigingsplaat en totale vastzetrem

mm	mm	mm	mm	mm	mm	mm	kg	Art.nr.
50	18	73	60 x 60	46 x 46	6,2	27	40	771180
75	24	101	60 x 60	46 x 46	6,2	30	50	771280
100	24	122	60 x 60	46 x 46	6,2	35	55	771580

Bokwielen

mm	mm	mm	mm	mm	mm	kg	Art.nr.
50	18	73	55 x 55	46 x 46	6,2	40	772180
75	24	101	67 x 60	46 x 46	6,2	50	772280
100	24	122	67 x 60	46 x 46	6,2	55	772580

Zwenkwielen met boutgat

mm	mm	mm	mm	mm	mm	kg	Art.nr.
50	18	73	10,2	41	27	40	773180
75	24	101	10,2	41	30	50	773280
100	24	122	10,2	41	35	55	773580

Zwenkwielen met boutgat en totale vastzetrem

mm	mm	mm	mm	mm	mm	kg	Art.nr.
50	18	73	10,2	41	27	40	774180
75	24	101	10,2	41	30	50	774280
100	24	122	10,2	41	35	55	774580

Attentie: wielen met TPE-wielen niet op een onverzegelde, zuigende ondergrond zoals steen of parket toepassen. Deze wielen bevatten voor de productie benodigde witte olie welke kan uittreden, in de ondergrond kan trekken en dientengevolge vlekken kan achterlaten. Bij verzegelde vloeren vervluchtigt deze olie zonder resten achter te laten.

Wielen voor apparaten met TPE-loopvlak, glijlager en naafbeschermers

Behuizing: verzinkt plaatstaal, zwenkwielen met dubbel kogellager in de draaikrans
Wiel: velg van kunststof, loopvlak van TPE, glijlager en naafbeschermers van verzinkt plaatstaal

Zwenkwielen met bevestigingsplaat

mm	mm	mm	mm	mm	mm	mm	kg	Art.nr.
75	25	101	60 x 60	46 x 46	6,2	25	50	770200C
100	25	124	60 x 60	46 x 46	6,2	32	55	770511C

Zwenkwielen met bevestigingsplaat en totale vastzetrem

mm	mm	mm	mm	mm	mm	mm	kg	Art.nr.
75	25	101	60 x 60	46 x 46	6,2	25	50	771200C
100	25	124	60 x 60	46 x 46	6,2	32	55	771511C

Bokwielen

mm	mm	mm	mm	mm	mm	kg	Art.nr.
75	25	101	60 x 67	46 x 46	6,2	50	772200C
100	25	124	60 x 67	46 x 46	6,2	55	772511C

Zwenkwielen met boutgat

mm	mm	mm	mm	mm	mm	kg	Art.nr.
75	25	101	10,2	41	25	50	773200C
100	25	121	10,2	41	32	55	773511C

Zwenkwielen met boutgat en totale vastzetrem

mm	mm	mm	mm	mm	mm	kg	Art.nr.
75	25	101	10,2	41	25	50	774200C
100	25	121	10,2	41	32	55	774511C

Attentie: wielen met TPE-wielen niet op een onverzegelde, zuigende ondergrond zoals steen of parket toepassen. Deze wielen bevatten voor de productie benodigde witte olie welke kan uittreden, in de ondergrond kan trekken en dientengevolge vlekken kan achterlaten. Bij verzegelde vloeren vervluchtigt deze olie zonder resten achter te laten.

Wielen voor apparaten

Wielen voor apparaten met TPE-loopvlak, kogellager en naafbeschermers

Behuizing: verzinkt plaatstaal, zwenkwielen met dubbel kogellager in de draaikrans
Wiel: velg van kunststof, loopvlak van TPE, kogellager, naafbeschermers van kunststof

Zwenkwielen met bevestigingsplaat

mm	mm	mm	mm	mm	mm	mm	kg	Art.nr.
50	19	66	42 x 42	30 x 30	5,2	25	35	770310K
50	19	73	60 x 60	46 x 46	6,2	21	45	770310
75	24	101	60 x 60	46 x 46	6,2	25	50	770410C
100	24	124	60 x 60	46 x 46	6,2	32	55	770510C
100	30	128	77 x 67	61 x 51	6,2	32	70	780565
125	30	152	77 x 67	61 x 51	6,2	41	80	780665

Zwenkwielen met bevestigingsplaat en totale vastzetrem

mm	mm	mm	mm	mm	mm	mm	kg	Art.nr.
50	19	66	42 x 42	30 x 30	5,2	25	35	771310K
50	19	73	60 x 60	46 x 46	6,2	21	45	771310
75	24	101	60 x 60	46 x 46	6,2	25	50	771410C
100	24	124	60 x 60	46 x 46	6,2	32	55	771510C
100	30	128	77 x 67	61 x 51	6,2	32	70	781565
125	30	152	77 x 67	61 x 51	6,2	41	80	781665

Bokwielen

mm	mm	mm	mm	mm	mm	kg	Art.nr.
50	19	66	55 x 55	40 x 40	5,2	35	772310K
50	19	73	55 x 55	40 x 40	6,2	45	772310
75	24	101	67 x 60	46 x 46	6,2	50	772410C
100	24	124	67 x 60	46 x 46	6,2	55	772510C
100	30	126	77 x 67	61 x 51	6,2	70	784565
125	30	152	77 x 67	61 x 51	6,2	80	784665

Zwenkwielen met boutgat

mm	mm	mm	mm	mm	mm	kg	Art.nr.
50	19	66	10,2	34	25	35	773310C
50	19	73	10,2	41	21	45	773310
75	24	101	10,2	41	25	50	773410C
100	24	121	10,2	41	32	55	773510C
100	30	126	10,2	55	32	70	782565
125	30	149	10,2	55	41	80	782665

Zwenkwielen met boutgat en totale vastzetrem

mm	mm	mm	mm	mm	mm	kg	Art.nr.
50	19	66	10,2	34	25	35	774310C
50	19	73	10,2	41	21	45	774310
75	24	101	10,2	41	25	50	774410C
100	24	121	10,2	41	32	55	774510C
100	30	126	10,2	55	32	70	783565
125	30	149	10,2	55	41	80	783665

Attentie: wielen met TPE-wielen niet op een onverzegelde, zuigende ondergrond zoals steen of parket toepassen. Deze wielen bevatten voor de productie benodigde witte olie welke kan uittreden, in de ondergrond kan trekken en dientengevolge vlekken kan achterlaten. Bij verzegelde vloeren vervluchtigt deze olie zonder resten achter te laten.

Zwenkwielen met ingeperste draadstift M10 x 25

mm	mm	mm	mm	mm	kg	Art.nr.
50	19	71	41	21	45	773310A
75	24	101	41	25	50	773410CA

Zwenkwielen met ingeperste draadstift M10 x 25 en totale vastzetrem

mm	mm	mm	mm	mm	kg	Art.nr.
50	19	71	41	21	45	774310A
75	24	101	41	25	50	774410CA

Extra's: volgende aanvulling bij het bestelnummer toevoegen

E
elektrisch geleidend

Attentie: wielen met TPE-wielen niet op een onverzegelde, zuigende ondergrond zoals steen of parket toepassen. Deze wielen bevatten voor de productie benodigde witte olie welke kan uittreden, in de ondergrond kan trekken en dientengevolge vlekken kan achterlaten. Bij verzegelde vloeren vervluchtigt deze olie zonder resten achter te laten.

Dubbele wielen met wiel van kunststof

Behuizing: verzinkt plaatstaal, zwenkwielen met dubbel kogellager in de draaikrans
Wiel: kunststof, glijlager

Zwenkwielen met bevestigingsplaat

mm	mm	mm	mm	mm	mm	mm	kg		Art.nr.
50	19	73	60 x 60	46 x 46	6,2	30	80		776120
75	25	101	60 x 60	46 x 46	6,2	33	100		776220

Zwenkwielen met bevestigingsplaat en totale vastzetrem

mm	mm	mm	mm	mm	mm	mm	kg		Art.nr.
50	19	73	60 x 60	46 x 46	6,2	30	80		778120
75	25	101	60 x 60	46 x 46	6,2	33	100		778220

Zwenkwielen met boutgat

mm	mm	mm	mm	mm	mm	kg		Art.nr.
50	19	73	10,2	42	30	80		777120
75	25	99	10,2	56	33	100		777220

Zwenkwielen met boutgat en totale vastzetrem

mm	mm	mm	mm	mm	mm	kg		Art.nr.
50	19	73	10,2	42	30	80		779120
75	25	99	10,2	56	33	100		779220

Dubbele wielen voor apparaten met rubberen band en glijlager

Behuizing: verzinkt plaatstaal, zwenkwielen met dubbel kogellager in de draaikrans
Wiel: velg van kunststof met rubberen band, glijlager

Zwenkwiel met bevestigingsplaat

mm	mm	mm	mm	mm	mm	mm	kg	Art.nr.
50	19	73	60 x 60	46 x 46	6,2	30	80	776100

Zwenkwiel met bevestigingsplaat en totale vastzetrem

mm	mm	mm	mm	mm	mm	mm	kg	Art.nr.
50	19	73	60 x 60	46 x 46	6,2	30	80	778100

Zwenkwiel met boutgat

mm	mm	mm	mm	mm	mm	kg	Art.nr.
50	19	73	10,2	42	30	80	777100

Zwenkwiel met boutgat en totale vastzetrem

mm	mm	mm	mm	mm	mm	kg	Art.nr.
50	19	73	10,2	42	30	80	779100

Dubbele wielen voor apparaten met TPE-loopvlak en glijlager

Behuizing: verzinkt plaatstaal, zwenkwielen met dubbel kogellager in de draaikrans
Wiel: velg van kunststof met loopvlak van TPE, glijlager

Zwenkwielen met bevestigingsplaat

mm	mm	mm	mm	mm	mm	mm	kg	Art.nr.
50	18	73	60 x 60	46 x 46	6,2	30	80	776160
75	25	101	60 x 60	46 x 46	6,2	33	100	776260

Zwenkwielen met bevestigingsplaat en totale vastzetrem

mm	mm	mm	mm	mm	mm	mm	kg	Art.nr.
50	18	73	60 x 60	46 x 46	6,2	30	80	778160
75	25	101	60 x 60	46 x 46	6,2	33	100	778260

Zwenkwielen met boutgat

mm	mm	mm	mm	mm	mm	kg	Art.nr.
50	18	73	10,2	42	30	80	777160
75	25	99	10,2	56	33	100	777260

Zwenkwielen met boutgat en totale vastzetrem

mm	mm	mm	mm	mm	mm	kg	Art.nr.
50	18	73	10,2	42	30	80	779160
75	25	99	10,2	56	33	100	779260

Attentie: wielen met TPE-wielen niet op een onverzegelde, zuigende ondergrond zoals steen of parket toepassen. Deze wielen bevatten voor de productie benodigde witte olie welke kan uittreden, in de ondergrond kan trekken en dientengevolge vlekken kan achterlaten. Bij verzegelde vloeren vervluchtigt deze olie zonder resten achter te laten.

Dubbele wielen voor apparaten met TPE-loopvlak, kogellager en naafbeschermers

Behuizing: verzinkt plaatstaal, zwenkwielen met dubbel kogellager in de draaikrans
Wiel: velg van kunststof, loopvlak van TPE, kogellager, naafbeschermers van kunststof

Zwenkwielen met bevestigingsplaat

mm	mm	mm	mm	mm	mm	mm	kg	Art.nr.
50	18	73	60 x 60	46 x 46	6,2	30	80	**776310**
75	25	101	60 x 60	46 x 46	6,2	33	100	**776410**

Zwenkwielen met bevestigingsplaat en totale vastzetrem

mm	mm	mm	mm	mm	mm	mm	kg	Art.nr.
50	18	73	60 x 60	46 x 46	6,2	30	80	**778310**
75	25	101	60 x 60	46 x 46	6,2	33	100	**778410**

Zwenkwielen met boutgat

mm	mm	mm	mm	mm	mm	kg	Art.nr.
50	18	73	10,2	42	30	80	**777310**
75	25	99	10,2	56	33	100	**777410**

Zwenkwielen met boutgat en totale vastzetrem

mm	mm	mm	mm	mm	mm	kg	Art.nr.
50	18	73	10,2	42	30	80	**779310**
75	25	99	10,2	56	33	100	**779410**

Extra's: volgende aanvulling bij het bestelnummer toevoegen

E
elektrisch geleidend

Attentie: wielen met TPE-wielen niet op een onverzegelde, zuigende ondergrond zoals steen of parket toepassen. Deze wielen bevatten voor de productie benodigde witte olie welke kan uittreden, in de ondergrond kan trekken en dientengevolge vlekken kan achterlaten. Bij verzegelde vloeren vervluchtigt deze olie zonder resten achter te laten.

Wielen voor transporttoe-stellen

Standaard massief rubberen banden met velg van kunststof

Materiaal: zwarte massief rubberen band op zwarte/rode (spaak/honingraat)-velg van kunststof
Soort lagering: glijlager

mm	mm	mm	mm	kg		Art.nr.
80	30	12	40	40		714141
100	30	12	40	60		714151
125	37	15	44	80		714171
140	37	15	45	100		714181
160	40	20	58	120		714201
160	40	20	58	120	nieuw	714201ROT
200	50	20	58	180		714221
200	50	20	58	180	nieuw	714221ROT
250	60	20	60	280		714251
250	60	25	75	280		714253
400	80	20	76	200		714313
400	80	25	76	200		714314

Extra's: volgende aanvulling bij het bestelnummer toevoegen

Rollager op aanvraag

S
niet-strepende band
(voor grootten 80 - 200 mm)

Standaard massief rubberen banden met velg van staal

Materiaal: zwarte massief rubberen band op velg van verzinkt plaatstaal
Soort lagering: Rollager

mm	mm	mm	mm	kg		Art.nr.
80	25	12	40	50		710142C
100	30	12	40	70		710152C
125	37	15	44	100		710172
140	37	15	44	120		710182
160	40	20	58	150		710202
180	50	20	58	170		710212
200	50	20	58	210		710222
225	55	20	59	250		710242
250	50	20	55	250	nieuw	710255
250	60	25	65	295		710252
260	85	20	50	200		710354
260	85	25	50	200		710362
260	85	20	75	200		710373
260	85	25	75	200		710363
280	70	25	76	385		710272
400	85	25	90	600		710342
400	85	30	90	600		710366

Extra's: volgende aanvulling bij het bestelnummer toevoegen

S
niet-strepende band
(voor grootten 80 - 160 mm en 200 mm)

E
elektrisch geleidende band
(voor grootten 80 - 200 mm)

Wielen van kunststof met TPE-loopvlak

Materiaal: velg van kunststof met loopvlak van TPE en naafbeschermers
Soort lagering: Kogellager

mm	mm	mm	mm	kg	Art.nr.
80	32	8,3	44	140	714465F
100	32	8,3	44	150	714565F
125	32	8,3	44	190	714665F

COMFORT-wielen met TPE-loopvlak

nieuw

Materiaal: velg van kunststof met loopvlak van TPE, 65° Shore en naafbeschermers, trillingsarm
Soort lagering: kogellager, stille en lichte loop

mm	mm	mm	mm	kg	Art.nr.
80	32	8,3	44	140	714485
100	32	8,3	44	150	714585
125	32	8,3	44	190	714685

Wielen van polyamide met blauw elastisch massief rubberen loopvlak

Materiaal: zwarte velg van polyamide met blauw elastisch massief rubberen loopvlak
Soort lagering: Rollager

mm	mm	mm	mm	kg	Art.nr.
100	36	12	40	150	720357
125	36	15	45	200	720377
160	48	20	60	300	720407
200	48	20	60	350	720427

Wielen van polypropyleen

nieuw

Materiaal: wiel van polypropyleen
Soort lagering: glijlager

mm	mm	mm	mm	kg	Art.nr.
80	30	12	40	100	727141
100	35	12	40	150	727151
125	35	15	44	200	727171

Attentie: wielen met TPE-wielen niet op een onverzegelde, zuigende ondergrond zoals steen of parket toepassen. Deze wielen bevatten voor de productie benodigde witte olie welke kan uittreden, in de ondergrond kan trekken en dientengevolge vlekken kan achterlaten. Bij verzegelde vloeren vervluchtigt deze olie zonder resten achter te laten.

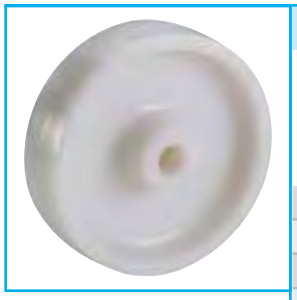

Wielen van polyamide

Materiaal: Wiel van polyamide
Soort lagering: glijlager resp. rollager

mm	mm	mm	mm	kg		
65	30	12	40	120	730091B	730092B
80	30	12	40	150	730141D	730142D
100	35	12	40	200	730151C	730152C
100	35	15	45	200	730151A	730152D
125	35	15	44	200	730171	730172D
125	40	12	44	250		730172
125	40	15	48	225	730171D	
150	42	15	45	250	730181	
150	42	20	58	500	730201D	730202
160	40	20	60	400	730205	
175	45	12	50	350		730212
175	45	20	58	400	730211D	
200	50	20	58	500	730221	730222
250	50	25	58	700	730251	730252

Wielen van polyamide met polyurethaan-loopvlak

Materiaal: velg van wit polyamide met loopvlak van polyurethaan
Soort lagering: glijlager resp. rollager

mm	mm	mm	mm	kg		
80	30	12	40	100	730541	730542
100	30	12	40	150	730551	730552
100	30	12	44	150	730555	730556
125	35	15	44	200	730571	730572
150	45	20	59	350	730601	730602
160	40	20	58	400	730604	730605
175	45	20	58	320	730611	730612
200	50	20	58	450	730621	730622

Hittebestendige wielen van fenolhars

Materiaal: wiel van fenolhars, hittebestendig tot + 250 °C, voor korte duur tot + 300 °C
Soort lagering: glijlager

mm	mm	mm	mm	kg		Art.nr.
80	35	12,2	40	150		730143H
100	35	15	44	200		730153H
125	35	15	44	300		730171H
150	50	20	58	300		730201H
200	50	20	59	500		730221H

Hittebestendig wiel van massief rubber

Materiaal: velg van zwart kunststof met zwarte massief rubberen band, hittebestendig tot + 260 °C
Soort lagering: glijlager

mm	mm	mm	mm	kg		Art.nr.
100	30	12	38	80		714151H

Wielen voor transporttoestellen

Wielen voor transporttoestellen met velg van kunststof en massief rubberen band

Behuizing: verzinkt plaatstaal, zwenkwielen met dubbel kogellager in de draaikrans
Wiel: velg van kunststof met massief rubberen band, glij- resp. rollager

Zwenkwielen met bevestigingsplaat

mm	mm	mm	mm	mm	mm	mm	kg			
80	30	107	100 x 85	80 x 60	9	38	40		715141	715142
100	30	128	100 x 85	80 x 60	9	40	60		715151	715152
125	37	157	100 x 85	80 x 60	9	46	80		715171	715172
160	40	195	140 x 110	105 x 80	11	56	120		715201	715202
180	50	213	140 x 110	105 x 80	11	56	150		715211	715212
200	50	240	140 x 110	105 x 80	11	56	180		715221	715222
250	60	290	135 x 110	105 x 80	11	66	250		715241	715242

Zwenkwielen met bevestigingsplaat en totale vastzetrem

mm	mm	mm	mm	mm	mm	mm	kg			
80	30	107	100 x 85	80 x 60	9	38	40		716141	716142
100	30	128	100 x 85	80 x 60	9	40	60		716151	716152
125	37	157	100 x 85	80 x 60	9	46	80		716171	716172
160	40	195	140 x 110	105 x 80	11	56	120		716201	716202
180	50	213	140 x 110	105 x 80	11	56	150		716211	716212
200	50	240	140 x 110	105 x 80	11	56	180		716221	716222
250	60	290	135 x 110	105 x 80	11	66	250	nieuw	716241	716242

Bokwielen

mm	mm	mm	mm	mm	mm	kg			
80	30	107	100 x 85	80 x 60	9	40		717141	717142
100	30	128	100 x 85	80 x 60	9	60		717151	717152
125	37	157	100 x 85	80 x 60	9	80		717171	717172
160	40	195	140 x 110	105 x 80	11	120		717201	717202
180	50	213	140 x 110	105 x 80	11	150		717211	717212
200	50	240	140 x 110	105 x 80	11	180		717221	717222
250	60	290	135 x 110	105 x 80	11	250		717241	717242

Zwenkwielen met boutgat

mm	mm	mm	mm	mm	mm	kg			
80	25	107	12,2	73	38	40		715146	715145
100	30	128	12,2	73	40	60		715156	715155
125	37	157	12,2	73	46	80		715176	715175
160	40	195	20,2	102	56	120		715209	715208
200	50	236	20,2	102	56	150		715229	715228

Zwenkwielen met boutgat en totale vastzetrem

mm	mm	mm	mm	mm	mm	kg			
80	25	107	12,2	73	38	40		716146	716145
100	30	128	12,2	73	40	60		716156	716155
125	37	157	12,2	73	46	80		716176	716175
160	40	195	20,2	102	56	120		716209	716208
200	50	236	20,2	102	56	150		716229	716228

Wielen voor transporttoestellen V2A met velg van kunststof en massief rubberen band

Behuizing: roestvast staal, zwenkwielen met dubbel kogellager in de draaikrans
Wiel: velg van kunststof met massief rubberen band, glijlager

Zwenkwielen met bevestigingsplaat

mm	mm	mm	mm	mm	mm	mm	kg	Art.nr.
80	30	107	100 x 85	80 x 60	9	38	40	715441
100	30	128	100 x 85	80 x 60	9	40	60	715451
125	37	157	100 x 85	80 x 60	9	46	80	715471
160	40	195	140 x 110	105 x 80	11	56	120	715501
200	50	240	140 x 110	105 x 80	11	56	180	715521

Zwenkwielen met bevestigingsplaat en totale vastzetrem

mm	mm	mm	mm	mm	mm	mm	kg	Art.nr.
80	30	107	100 x 85	80 x 60	9	38	40	716441
100	30	128	100 x 85	80 x 60	9	40	60	716451
125	37	157	100 x 85	80 x 60	9	46	80	716471
160	40	195	140 x 110	105 x 80	11	56	120	716501
200	50	240	140 x 110	105 x 80	11	56	180	716521

Bokwielen

mm	mm	mm	mm	mm	mm	kg	Art.nr.
80	30	107	100 x 85	80 x 60	9	40	717441
100	30	128	100 x 85	80 x 60	9	60	717451
125	37	157	100 x 85	80 x 60	9	80	717471
160	40	195	140 x 110	105 x 80	11	120	717501
200	50	240	140 x 110	105 x 80	11	180	717521

Zwenkwielen met boutgat

mm	mm	mm	mm	mm	mm	kg	Art.nr.
80	30	107	12,2	73	38	40	715446
100	30	128	12,2	73	40	60	715456
125	37	157	12,2	73	46	80	715476
160	40	195	20,2	102	56	120	715509
200	50	240	20,2	102	56	180	715529

Zwenkwielen met boutgat en totale vastzetrem

mm	mm	mm	mm	mm	mm	kg	Art.nr.
80	30	107	12,2	73	38	40	716446
100	30	128	12,2	73	40	60	716456
125	37	157	12,2	73	46	80	716476
160	40	195	20,2	102	56	120	716509
200	50	240	20,2	102	56	180	716529

Wielen voor transporttoestellen met velg van staal en massief rubberen band

Behuizing: verzinkt plaatstaal, zwenkwielen met dubbel kogellager in de draaikrans, totale vastzetrem achter, bij 250 mm x 60 mm totale vastzetrem voor
Wiel: velg van plaatstaal met massief rubberen band, rollager

Zwenkwielen met bevestigingsplaat

mm	mm	mm	mm	mm	mm	mm	kg		Art.nr.
80	25	107	100 x 85	80 x 60	9	38	50		711142
100	30	128	100 x 85	80 x 60	9	40	70		711152
125	37	157	100 x 85	80 x 60	9	46	100		711172
140	37	176	100 x 85	80 x 60	9	46	120		711182
160	40	195	140 x 110	105 x 80	11	56	150		711202
180	50	213	140 x 110	105 x 80	11	56	170		711212
200	50	240	140 x 110	105 x 80	11	56	210		711222
225	50	268	135 x 105	105 x 80	11	63	250		711232
250	50	285	135 x 105	105 x 80	11	55	250	nieuw	711252
250	60	290	135 x 110	105 x 80	11	66	275		711242
280	70	318	200 x 160	150 x 115	14	85	385		711272

Zwenkwielen met bevestigingsplaat en totale vastzetrem

mm	mm	mm	mm	mm	mm	mm	kg		Art.nr.
80	25	107	100 x 85	80 x 60	9	38	50		712142
100	30	128	100 x 85	80 x 60	9	40	70		712152
125	37	157	100 x 85	80 x 60	9	46	100		712172
140	37	176	100 x 85	80 x 60	9	46	120		712182
160	40	195	140 x 110	105 x 80	11	56	150		712202
180	50	213	140 x 110	105 x 80	11	56	170		712212
200	50	240	140 x 110	105 x 80	11	56	210		712222
225	55	260	135 x 105	105 x 80	11	63	250		712232
250	50	285	135 x 105	105 x 80	11	55	250	nieuw	712252
250	60	290	135 x 110	105 x 80	11	66	275		712242

Bokwielen

mm	mm	mm	mm	mm	mm	kg		Art.nr.
80	25	107	100 x 85	80 x 60	9	50		713142
100	30	128	100 x 85	80 x 60	9	70		713152
125	37	157	100 x 85	80 x 60	9	100		713172
140	37	176	100 x 85	80 x 60	9	120		713182
160	40	195	140 x 110	105 x 80	11	150		713202
180	50	213	140 x 110	105 x 80	11	170		713212
200	50	240	140 x 110	105 x 80	11	210		713222
225	55	260	135 x 105	105 x 80	11	250		713232
250	50	285	135 x 105	105 x 80	11	250	nieuw	713252
250	60	290	135 x 110	105 x 80	11	275		713242
280	70	318	200 x 160	150 x 115	14	385		713272

Zwenkwielen met boutgat

mm	mm	mm	mm	mm	mm	kg		Art.nr.
80	25	107	12,2	73	38	50		711145
100	30	128	12,2	73	40	75		711155
125	37	157	12,2	73	46	100		711175
160	40	195	20,2	102	56	150		711208
200	50	236	20,2	102	56	200		711228

Zwenkwielen met boutgat en totale vastzetrem

mm	mm	mm	mm	mm	mm	kg		Art.nr.
80	25	107	12,2	73	38	50		712145
100	30	128	12,2	73	40	75		712155
125	37	157	12,2	73	46	100		712175
160	40	195	20,2	102	56	150		712208
200	50	236	20,2	102	56	200		712228

Extra's: volgende aanvulling bij het bestelnummer toevoegen

S
niet-strepende band
(voor grootten 80 - 160 mm en 200 mm)

E
elektrisch geleidende band
(voor grootten 80 - 200 mm)

F
met naafbeschermers
(alleen grootten 80 - 225 mm)

Wielen voor transporttoestellen met TPE-loopvlak en naafbeschermers

Behuizing: verzinkt plaatstaal, zwenkwielen met dubbel kogellager in de draaikrans
Wiel: velg van kunststof, loopvlak van TPE, kogellager en naafbeschermers

Zwenkwielen met bevestigingsplaat

mm	mm	mm	mm	mm	mm	mm	kg	Art.nr.
80	32	108	105 x 85	80 x 60	9	41	140	715465F
100	32	128	105 x 85	80 x 60	9	41	150	715565F
125	32	155	105 x 85	80 x 60	9	41	190	715665F

Zwenkwielen met bevestigingsplaat en totale vastzetrem

mm	mm	mm	mm	mm	mm	mm	kg	Art.nr.
80	32	108	105 x 85	80 x 60	9	41	140	716465F
100	32	128	105 x 85	80 x 60	9	41	150	716565F
125	32	155	105 x 85	80 x 60	9	41	190	716665F

Bokwielen

mm	mm	mm	mm	mm	mm	kg	Art.nr.
80	32	108	105 x 85	80 x 60	9	140	717465F
100	32	128	105 x 85	80 x 60	9	150	717565F
125	32	155	105 x 85	80 x 60	9	190	717665F

Zwenkwielen met boutgat

nieuw

mm	mm	mm	mm	mm	mm	kg	Art.nr.
80	32	108	10,2	74	41	140	715468F
100	32	128	12,2	74	41	150	715567F
125	32	155	12,2	74	41	190	715667F

Zwenkwielen met boutgat en totale vastzetrem

nieuw

mm	mm	mm	mm	mm	mm	kg	Art.nr.
80	32	108	10,2	74	41	140	716468F
100	32	128	12,2	74	41	150	716567F
125	32	155	12,2	74	41	190	716667F

Attentie: wielen met TPE-wielen niet op een onverzegelde, zuigende ondergrond zoals steen of parket toepassen. Deze wielen bevatten voor de productie benodigde witte olie welke kan uittreden, in de ondergrond kan trekken en dientengevolge vlekken kan achterlaten. Bij verzegelde vloeren vervluchtigt deze olie zonder resten achter te laten.

Wielen voor transporttoestellen COMFORT met TPE-loopvlak en naafbeschermers

Behuizing: verzinkt plaatstaal, zwenkwielen met dubbel kogellager in de draaikrans
Wiel: velg van kunststof, loopvlak van TPE 65° Shore, kogellager en naafbeschermers, trillingsarm, stille en lichte loop

Zwenkwielen met bevestigingsplaat

mm	mm	mm	mm	mm	mm	mm	kg		Art.nr.
80	32	108	105 x 85	80 x 60	9	41	100		**715485**
100	32	128	105 x 85	80 x 60	9	41	120		**715585**
125	32	155	105 x 85	80 x 60	9	41	150		**715685**

Zwenkwielen met bevestigingsplaat en totale vastzetrem

mm	mm	mm	mm	mm	mm	mm	kg		Art.nr.
80	32	108	105 x 85	80 x 60	9	41	100		**716485**
100	32	128	105 x 85	80 x 60	9	41	120		**716585**
125	32	155	105 x 85	80 x 60	9	41	150		**716685**

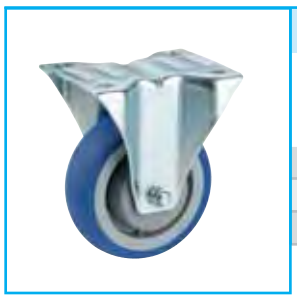

Bokwielen

mm	mm	mm	mm	mm	mm	kg		Art.nr.
80	32	108	105 x 85	80 x 60	9	100		**717485**
100	32	128	105 x 85	80 x 60	9	120		**717585**
125	32	155	105 x 85	80 x 60	9	150		**717685**

Attentie: wielen met TPE-wielen niet op een onverzegelde, zuigende ondergrond zoals steen of parket toepassen. Deze wielen bevatten voor de productie benodigde witte olie welke kan uittreden, in de ondergrond kan trekken en dientengevolge vlekken kan achterlaten. Bij verzegelde vloeren vervluchtigt deze olie zonder resten achter te laten.

Wielen voor transporttoestellen met blauw elastisch massief rubberen loopvlak

Behuizing: verzinkt plaatstaal, zwenkwielen met dubbel kogellager in de draaikrans
Wiel: velg van zwart polyamide, blauw elastisch massief rubberen loopvlak, rollager

Zwenkwielen met bevestigingsplaat

mm	mm	mm	mm	mm	mm	mm	kg	Art.nr.
100	36	128	100 x 85	80 x 60	9	40	150	711657
125	36	157	100 x 85	80 x 60	9	46	200	711677
160	48	195	140 x 110	105 x 80	11	56	300	711707
200	48	240	140 x 110	105 x 80	11	56	300	711727

Zwenkwielen met bevestigingsplaat en totale vastzetrem

mm	mm	mm	mm	mm	mm	mm	kg	Art.nr.
100	36	128	100 x 85	80 x 60	9	40	150	712657
125	36	157	100 x 85	80 x 60	9	46	200	712677
160	48	195	140 x 110	105 x 80	11	56	300	712707
200	48	240	140 x 110	105 x 80	11	56	300	712727

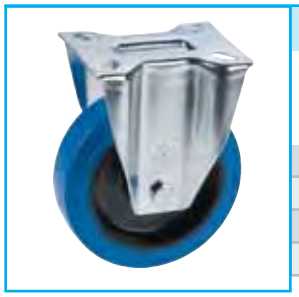

Bokwielen

mm	mm	mm	mm	mm	mm	kg	Art.nr.
100	36	128	100 x 85	80 x 60	9	150	713657
125	36	157	100 x 85	80 x 60	9	200	713677
160	48	195	140 x 110	105 x 80	11	300	713707
200	48	240	140 x 110	105 x 80	11	300	713727

Zwenkwielen met boutgat

mm	mm	mm	mm	mm	mm	kg	Art.nr.
100	36	128	12,2	73	40	150	711658
125	36	157	12,2	73	46	200	711678
160	48	195	20,2	102	56	300	711708
200	48	240	20,2	102	56	300	711728

Zwenkwielen met boutgat en totale vastzetrem

mm	mm	mm	mm	mm	mm	kg	Art.nr.
100	36	128	12,2	73	40	150	712658
125	36	157	12,2	73	46	200	712678
160	48	195	20,2	102	56	300	712708
200	48	240	20,2	102	56	300	712728

Wielen voor transporttoestellen met wiel van polypropyleen

Behuizing: verzinkt plaatstaal, zwenkwielen met dubbel kogellager in de draaikrans
Wiel: polypropyleen, glijlager

Zwenkwielen met bevestigingsplaat

mm	mm	mm	mm	mm	mm	mm	kg		Art.nr.
80	30	107	100 x 85	80 x 60	9	38	100		728141
100	35	128	100 x 85	80 x 60	9	40	150		728151
125	35	157	100 x 85	80 x 60	9	46	200		728171

Zwenkwielen met bevestigingsplaat en totale vastzetrem

mm	mm	mm	mm	mm	mm	mm	kg		Art.nr.
80	30	107	100 x 85	80 x 60	9	38	100		728541
100	35	128	100 x 85	80 x 60	9	40	150		728551
125	35	157	100 x 85	80 x 60	9	46	200		728571

Bokwielen

mm	mm	mm	mm	mm	mm	kg		Art.nr.
80	30	107	100 x 85	80 x 60	9	100		729141
100	35	128	100 x 85	80 x 60	9	150		729151
125	35	157	100 x 85	80 x 60	9	200		729171

Wielen voor transporttoestellen met wiel van polyamide

Behuizing: verzinkt plaatstaal, zwenkwielen met dubbel kogellager in de draaikrans, totale vastzetrem achter, bij 250 mm totale vastzetrem voor
Wiel: polyamide, glij- resp. rollager

Zwenkwielen met bevestigingsplaat

mm	mm	mm	mm	mm	mm	mm	kg			
65	30	100	100 x 85	80 x 60	9	38	100		731091B	731092B
80	30	107	100 x 85	80 x 60	9	38	150		731141	731142
100	35	128	100 x 85	80 x 60	9	40	200		731151	731152
125	35	157	100 x 85	80 x 60	9	46	220		731171	731172
125	35	158	140 x 110	105 x 80	11	46	220		731181	731182
150	42	190	140 x 110	105 x 80	11	56	300		731201	731202
160	40	195	140 x 110	105 x 80	11	56	300		731205	
175	45	211	140 x 110	105 x 80	11	56	300		731211	
200	50	240	140 x 110	105 x 80	11	56	300		731221	731222
250	60	290	135 x 110	105 x 80	11	66	300			731242

Zwenkwielen met bevestigingsplaat en totale vastzetrem

mm	mm	mm	mm	mm	mm	mm	kg			
80	30	107	100 x 85	80 x 60	9	38	150		732141	732142
100	35	128	100 x 85	80 x 60	9	40	200		732151	732152
125	35	157	100 x 85	80 x 60	9	46	220		732171	732172
125	35	158	140 x 110	105 x 80	11	46	220		732181	732182
150	42	190	140 x 110	105 x 80	11	56	300		732201	732202
160	40	195	140 x 110	105 x 80	11	56	300		732205	
175	45	211	140 x 110	105 x 80	11	56	300		732211	
200	50	240	140 x 110	105 x 80	11	56	300		732221	732222
250	60	290	135 x 110	105 x 80	11	66	300	nieuw		732242

Bokwielen

mm	mm	mm	mm	mm	mm	kg			
65	30	100	100 x 85	80 x 60	9	100		733091B	733092B
80	30	107	100 x 85	80 x 60	9	150		733141	733142
100	35	128	100 x 85	80 x 60	9	200		733151	733152
125	35	157	100 x 85	80 x 60	9	220		733171	733172
125	35	158	140 x 110	105 x 80	11	220		733181	733182
150	42	190	140 x 110	105 x 80	11	300		733201	733202
160	40	195	140 x 110	105 x 80	11	300		733205	
175	45	211	140 x 110	105 x 80	11	300		733211	
200	50	240	140 x 110	105 x 80	11	300		733221	733222
250	60	290	135 x 110	105 x 80	11	300			733242

Zwenkwielen met boutgat

mm	mm	mm	mm	mm	mm	kg			
80	30	107	12,2	73	38	150		731146	731145
100	30	128	12,2	73	40	200		731156	731155
125	35	157	12,2	73	46	220		731176	731175
150	42	190	20,2	102	56	300		731209	731208
200	50	240	20,2	102	56	300		731229	731228

Zwenkwielen met boutgat en totale vastzetrem

mm	mm	mm	mm	mm	mm	kg			
80	30	107	12,2	73	38	150		732146	732145
100	30	128	12,2	73	40	200		732156	732155
125	35	157	12,2	73	46	220		732176	732175
150	42	190	20,2	102	56	300		732209	732208
200	50	240	20,2	102	56	300		732229	732228

Wielen voor transporttoestellen V2A met wiel van polyamide

Behuizing: roestvast staal, zwenkwielen met dubbel kogellager in de draaikrans
Wiel: polyamide, glijlager

Zwenkwielen met bevestigingsplaat

mm	mm	mm	mm	mm	mm	mm	kg	Art.nr.
80	30	107	100 x 85	80 x 60	9	38	150	731301
100	35	128	100 x 85	80 x 60	9	40	150	731311
125	35	157	100 x 85	80 x 60	9	46	220	731321
150	42	190	140 x 110	105 x 80	11	56	300	731331
200	50	240	140 x 110	105 x 80	11	56	300	731361

Zwenkwielen met bevestigingsplaat en totale vastzetrem

mm	mm	mm	mm	mm	mm	mm	kg	Art.nr.
80	30	107	100 x 85	80 x 60	9	38	150	732301
100	35	128	100 x 85	80 x 60	9	40	150	732311
125	35	157	100 x 85	80 x 60	9	46	220	732321
150	42	190	140 x 110	105 x 80	11	56	300	732331
200	50	240	140 x 110	105 x 80	11	56	300	732361

Bokwielen

mm	mm	mm	mm	mm	mm	kg	Art.nr.
80	30	107	100 x 85	80 x 60	9	150	733301
100	35	128	100 x 85	80 x 60	9	150	733311
125	35	157	100 x 85	80 x 60	9	220	733321
150	42	190	140 x 110	105 x 80	11	300	733331
200	50	240	140 x 110	105 x 80	11	300	733361

Zwenkwielen met boutgat

mm	mm	mm	mm	mm	mm	kg	Art.nr.
80	30	107	12,2	73	38	150	731305
100	35	128	12,2	73	40	150	731315
125	35	157	12,2	73	46	220	731325
150	42	190	20,2	102	56	300	731338
200	50	240	20,2	102	56	300	731368

Zwenkwielen met boutgat en totale vastzetrem

mm	mm	mm	mm	mm	mm	kg	Art.nr.
80	30	107	12,2	73	38	150	732305
100	35	128	12,2	73	40	150	732315
125	35	157	12,2	73	46	220	732325
150	42	190	20,2	102	56	300	732338
200	50	240	20,2	102	56	300	732368

Wielen voor transporttoestellen V2A met hittebestendig wiel

Behuizing: roestvast staal, zwenkwielen met dubbel kogellager in de draaikrans. Tevens met verzinkte behuizing leverbaar!
Wiel: geperst fenolhars, hittebestendig tot 250 °C, voor korte duur tot 300 °C, glijlager

Zwenkwielen met bevestigingsplaat

mm	mm	mm	mm	mm	mm	mm	kg	Art.nr.
80	35	107	100 x 85	80 x 60	9	38	150	731301H
100	35	128	100 x 85	80 x 60	9	40	150	731311H
125	35	157	100 x 85	80 x 60	9	46	200	731321H
150	50	190	140 x 110	105 x 80	11	56	300	731331H
200	50	240	140 x 110	105 x 80	11	56	300	731361H

Bokwielen

mm	mm	mm	mm	mm	mm	kg	Art.nr.
80	35	107	100 x 85	80 x 60	9	150	733301H
100	35	128	100 x 85	80 x 60	9	150	733311H
125	35	157	100 x 85	80 x 60	9	200	733321H
150	50	190	140 x 110	105 x 80	11	300	733331H
200	50	240	140 x 110	105 x 80	11	300	733361H

Zwenkwielen met boutgat

mm	mm	mm	mm	mm	mm	kg	Art.nr.
80	35	107	12,2	73	38	150	731305H
100	35	128	12,2	73	40	150	731315H
125	35	157	12,2	73	46	200	731325H
150	50	190	20,2	102	56	300	731338H
200	50	240	20,2	102	56	300	731368H

Extra's: volgende aanvulling bij het bestelnummer toevoegen

Z
wiel met velg van kunststof en hittevast mengsel van rubber
(alleen 100 mm, draagvermogen 80 kg)

Wielen voor transporttoestellen met polyurethaan-loopvlak

Behuizing: verzinkt plaatstaal, zwenkwielen met dubbel kogellager in de draaikrans
Wiel: velg van polyamide, loopvlak van polyurethaan, glij- resp. rollager

Zwenkwielen met bevestigingsplaat

mm	mm	mm	mm	mm	mm	mm	kg			
80	30	107	100 x 85	80 x 60	9	38	100		731541	731542
100	30	128	100 x 85	80 x 60	9	40	150		731551	731552
125	35	157	100 x 85	80 x 60	9	46	200		731571	731572
150	45	190	140 x 110	105 x 80	11	56	300	nieuw	731601	731602
160	40	195	140 x 110	105 x 80	11	56	300		731604	731605
200	50	240	140 x 110	105 x 80	11	56	300		731621	731622

Zwenkwielen met bevestigingsplaat en totale vastzetrem

mm	mm	mm	mm	mm	mm	mm	kg			
80	30	107	100 x 85	80 x 60	9	38	100		732541	732542
100	30	128	100 x 85	80 x 60	9	40	150		732551	732552
125	35	157	100 x 85	80 x 60	9	46	200		732571	732572
150	45	190	140 x 110	105 x 80	11	56	300	nieuw	732601	732602
160	40	195	140 x 110	105 x 80	11	56	300		732604	732605
200	50	240	140 x 110	105 x 80	11	56	300		732621	732622

Bokwielen

mm	mm	mm	mm	mm	mm	kg			
80	30	107	100 x 85	80 x 60	9	100		733541	733542
100	30	128	100 x 85	80 x 60	9	150		733551	733552
125	35	157	100 x 85	80 x 60	9	200		733571	733572
150	45	190	140 x 110	105 x 80	11	300	nieuw	733601	733602
160	40	195	140 x 110	105 x 80	11	300		733604	733605
200	50	240	140 x 110	105 x 80	11	300		733621	733622

Zwenkwielen met boutgat

mm	mm	mm	mm	mm	mm	kg			
80	30	107	12,2	73	38	100		731546	731545
100	30	128	12,2	73	40	150		731556	731555
125	35	157	12,2	73	46	200		731576	731575
150	45	190	20,2	102	56	300	nieuw	731609	731608
160	40	195	20,2	102	56	300		731606	731607
200	50	240	20,2	102	56	300		731629	731628

Zwenkwielen met boutgat en totale vastzetrem

mm	mm	mm	mm	mm	mm	kg			
80	30	107	12,2	73	38	100		732546	732545
100	30	128	12,2	73	40	150		732556	732555
125	30	157	12,2	73	46	200		732576	732575
150	45	190	20,2	102	56	300	nieuw	732609	732608
160	40	195	20,2	102	56	300		732606	732607
200	50	240	20,2	102	56	300		732629	732628

Wielen voor transporttoestellen V2A met polyurethaan-loopvlak

Behuizing: roestvast staal, zwenkwielen met dubbel kogellager in de draaikrans
Wiel: velg van polyamide, loopvlak van polyurethaan, glijlager

Zwenkwielen met bevestigingsplaat

mm	mm	mm	mm	mm	mm	mm	kg	Art.nr.
80	30	107	100 x 85	80 x 60	9	38	100	731741
100	30	128	100 x 85	80 x 60	9	40	150	731751
125	35	157	100 x 85	80 x 60	9	46	200	731771
150	40	190	140 x 110	105 x 80	11	56	300	731801
200	50	240	140 x 110	105 x 80	11	56	300	731821

Zwenkwielen met bevestigingsplaat en totale vastzetrem

mm	mm	mm	mm	mm	mm	mm	kg	Art.nr.
80	30	107	100 x 85	80 x 60	9	38	100	732741
100	30	128	100 x 85	80 x 60	9	40	150	732751
125	35	157	100 x 85	80 x 60	9	46	200	732771
150	40	190	140 x 110	105 x 80	11	56	300	732801
200	50	240	140 x 110	105 x 80	11	56	300	732821

Bokwielen

mm	mm	mm	mm	mm	mm	kg	Art.nr.
80	30	107	100 x 85	80 x 60	9	100	733741
100	30	128	100 x 85	80 x 60	9	150	733751
125	35	157	100 x 85	80 x 60	9	200	733771
150	40	190	140 x 110	105 x 80	11	300	733801
200	50	240	140 x 110	105 x 80	11	300	733821

Zwenkwielen met boutgat

mm	mm	mm	mm	mm	mm	kg	Art.nr.
80	30	107	12,2	73	38	100	731745
100	30	128	12,2	73	40	150	731755
125	35	157	12,2	73	46	200	731775
150	40	190	20,2	102	56	300	731805
200	50	240	20,2	102	56	300	731825

Zwenkwielen met boutgat en totale vastzetrem

mm	mm	mm	mm	mm	mm	kg	Art.nr.
80	30	107	12,2	73	38	100	732745
100	30	128	12,2	73	40	150	732755
125	35	157	12,2	73	46	200	732775
150	40	190	20,2	102	56	300	732805
200	50	240	20,2	102	56	300	732825

Wielen voor transporttoestellen met PREMIUM polyurethaan-loopvlak

Behuizing: verzinkt plaatstaal, zwenkwielen met dubbel kogellager in de draaikrans
Wiel: velg van polyamide, vlak loopvlak van polyurethaan, hoge slagtaaiheid, glij- resp. rollager

Zwenkwielen met bevestigingsplaat

mm	mm	mm	mm	mm	mm	mm	kg			
80	25	107	100 x 85	80 x 60	9	38	150		7315411	7315421
100	30	128	100 x 85	80 x 60	9	40	200		7315511	7315521
125	30	157	100 x 85	80 x 60	9	46	200		7315711	7315721
150	40	190	140 x 110	105 x 80	11	56	300		7316011	7316021
175	40	210	140 x 110	105 x 80	11	56	300		7316111	7316121
200	50	240	140 x 110	105 x 80	11	56	300		7316211	7316221

Zwenkwielen met bevestigingsplaat en totale vastzetrem

mm	mm	mm	mm	mm	mm	mm	kg			
80	25	107	100 x 85	80 x 60	9	38	150		7325411	7325421
100	30	128	100 x 85	80 x 60	9	40	200		7325511	7325521
125	30	157	100 x 85	80 x 60	9	46	200		7325711	7325721
150	40	190	140 x 110	105 x 80	11	56	300		7326011	7326021
175	40	210	140 x 110	105 x 80	11	56	300		7326111	7326121
200	50	240	140 x 110	105 x 80	11	56	300		7326211	7326221

Bokwielen

mm	mm	mm	mm	mm	mm	kg			
80	25	107	100 x 85	80 x 60	9	150		7335411	7335421
100	30	128	100 x 85	80 x 60	9	200		7335511	7335521
125	30	157	100 x 85	80 x 60	9	200		7335711	7335721
150	40	190	140 x 110	105 x 80	11	300		7336011	7336021
175	40	210	140 x 110	105 x 80	11	300		7336111	7336121
200	50	240	140 x 110	105 x 80	11	300		7336211	7336221

Zwenkwielen met boutgat

mm	mm	mm	mm	mm	mm	kg			
80	25	107	12,2	73	38	150		7315461	7315451
100	30	128	12,2	73	40	200		7315561	7315551
125	30	157	12,2	73	46	200		7315761	7315751
150	40	190	20,2	102	56	300		7316091	7316081
175	40	210	20,2	102	56	300		7316191	7316181
200	50	240	20,2	102	56	300		7316291	7316281

Zwenkwielen met boutgat en totale vastzetrem

mm	mm	mm	mm	mm	mm	kg			
80	25	107	12,2	73	38	150		7325461	7325451
100	30	128	12,2	73	40	200		7325561	7325551
125	30	157	12,2	73	46	200		7325761	7325751
150	40	190	20,2	102	56	300		7326091	7326081
175	40	210	20,2	102	56	300		7326191	7326181
200	50	240	20,2	102	56	300		7326291	7326281

Wielen voor transporttoestellen met velg van aluminium en elastische massief rubberen band

Behuizing: verzinkt plaatstaal, zwenkwielen met dubbel kogellager in de draaikrans, totale vastzetrem achter, bij 250 mm totale vastzetrem voor
Wiel: honingraatvelg van spuitgegoten aluminium met elastische massief rubberen band, kogellager, 125 x 50 mm en 250 x 50 mm met zwarte band

Zwenkwielen met bevestigingsplaat

mm	mm	mm	mm	mm	mm	mm	kg	Art.nr.
100	40	128	100 x 85	80 x 60	9	40	180	711101
125	40	157	100 x 85	80 x 60	9	40	180	711123
125	50	165	140 x 110	105 x 80	11	57	220	711125
160	50	195	140 x 110	105 x 80	11	56	300	711160
200	50	240	140 x 110	105 x 80	11	56	300	711200
250	50	290	135 x 110	105 x 80	11	66	300	711250

Zwenkwielen met bevestigingsplaat en totale vastzetrem

mm	mm	mm	mm	mm	mm	mm	kg	Art.nr.
100	40	128	100 x 85	80 x 60	9	40	180	712101
125	40	157	100 x 85	80 x 60	9	40	180	712123
125	50	165	140 x 110	105 x 80	11	57	220	712125
160	50	195	140 x 110	105 x 80	11	56	300	712160
200	50	240	140 x 110	105 x 80	11	56	300	712200
250	50	290	135 x 110	105 x 80	11	66	300	712250

Bokwielen

mm	mm	mm	mm	mm	mm	kg	Art.nr.
100	40	128	100 x 85	80 x 60	9	180	713101
125	40	157	100 x 85	80 x 60	9	180	713123
125	50	165	140 x 110	105 x 80	11	220	713125
160	50	195	140 x 110	105 x 80	11	300	713160
200	50	240	140 x 110	105 x 80	11	300	713200
250	50	290	135 x 110	105 x 80	11	300	713250

Zwenkwielen met boutgat

mm	mm	mm	mm	mm	mm	kg	Art.nr.
100	40	128	12,2	73	40	180	711105
125	40	157	12,2	73	46	180	711124
160	50	195	20,2	102	56	300	711165
200	50	240	20,2	102	56	300	711205

Zwenkwielen met boutgat en totale vastzetrem

mm	mm	mm	mm	mm	mm	kg	Art.nr.
100	40	128	12,2	73	40	180	712105
125	40	157	12,2	73	46	180	712124
160	50	195	20,2	102	56	300	712165
200	50	240	20,2	102	56	300	712205

Wielen voor transporttoestellen met velg van aluminium en polyurethaan-loopvlak

Behuizing: verzinkt plaatstaal, zwenkwielen met dubbel kogellager in de draaikrans
Wiel: honingraatvelg van spuitgegoten aluminium, loopvlak van polyurethaan, kogellager

Zwenkwielen met bevestigingsplaat

mm	mm	mm	mm	mm	mm	mm	kg	Art.nr.
80	25	107	100 x 85	80 x 60	9	39	200	711086
100	30	128	100 x 85	80 x 60	9	37	200	711106
125	35	156	100 x 85	80 x 60	9	39	220	711126
150	40	190	140 x 110	105 x 80	11	56	300	711156
160	50	195	140 x 110	105 x 80	11	56	300	711166
200	50	240	140 x 110	105 x 80	11	56	300	711206

Zwenkwielen met bevestigingsplaat en totale vastzetrem

mm	mm	mm	mm	mm	mm	mm	kg	Art.nr.
80	25	107	100 x 85	80 x 60	9	39	200	712086
100	30	128	100 x 85	80 x 60	9	37	200	712106
125	35	156	100 x 85	80 x 60	9	39	220	712126
150	40	190	140 x 110	105 x 80	11	56	300	712156
160	50	195	140 x 110	105 x 80	11	56	300	712166
200	50	240	140 x 110	105 x 80	11	56	300	712206

Bokwielen

mm	mm	mm	mm	mm	mm	kg	Art.nr.
80	25	107	100 x 85	80 x 60	9	200	713086
100	30	128	100 x 85	80 x 60	9	200	713106
125	35	156	100 x 85	80 x 60	9	220	713126
150	40	190	140 x 110	105 x 80	11	300	713156
160	50	195	140 x 110	105 x 80	11	300	713166
200	50	240	140 x 110	105 x 80	11	300	713206

Zwenkwielen met boutgat

mm	mm	mm	mm	mm	mm	kg	Art.nr.
80	25	107	12,2	73	39	200	711089
100	30	128	12,2	73	37	200	711109
125	35	156	12,2	73	39	220	711129
150	40	190	20,2	102	56	300	711159
160	50	195	20,2	102	56	300	711169
200	50	236	20,2	102	56	300	711209

Zwenkwielen met boutgat en totale vastzetrem

mm	mm	mm	mm	mm	mm	kg	Art.nr.
80	25	107	12,2	73	39	200	712089
100	30	128	12,2	73	37	200	712109
125	35	156	12,2	73	39	220	712129
150	40	190	20,2	102	56	300	712159
160	50	195	20,2	102	56	300	712169
200	50	236	20,2	102	56	300	712209

Zwaarlast-wielen

Zwaarlastwielen met velg van polyamide

Wielen van polyamide

Materiaal: Polyamide
Soort lagering: glij- resp. kogellager

mm	mm	mm	mm	kg			
100	35	15	40	350			724104
100	35	20	44	400		724101	
125	35	15	40	450			724114
125	40	15	44	400		724111	
125	50	20	60	700		724123	724126
150	50	20	60	800		724141	724144
160	50	20	60	850	nieuw	724142	724170
175	45	20	60	630		724173	
175	50	20	55	750			724149
200	50	20	60	1200		724153	724155
200	50	25	60	1200			724172
250	50	20	58	800	nieuw	730256	
250	50	20	60	800	nieuw		730254
250	50	20	60	1200		724165	
250	50	25	60	1200		724166	
250	60	25	65	1500		724161	724164

met elastisch massief rubberen loopvlak

Materiaal: velg van polyamide met elastisch massief rubberen loopvlak
Soort lagering: glij- resp. kogellager

mm	mm	mm	mm	kg			
100	40	12	40	150		720351	720354
125	40	15	44	230		720371	
125	40	20	44	230		720375	720374
125	40	25	44	230			720376
160	50	20	58	300		720401	720404
160	50	25	58	300			720406
180	50	20	58	350			720414
200	50	20	58	450		720421	720424
200	50	25	58	450			720426

met PREMIUM loopvlak van polyurethaan

Materiaal: velg van polyamide met PREMIUM loopvlak van polyurethaan
Soort lagering: glijlager resp. rollager

mm	mm	mm	mm	kg			
80	25	12	39	150		7305411	7305421
100	30	12	44	200		7305551	7305561
125	30	15	44	250		7305711	7305721
150	40	20	59	400		7306011	7306021
175	40	20	59	470		7306111	7306121
200	50	20	59	600		7306211	7306221
250	60	25	88	1000		7306311	7306321

Zwaarlastwielen met velg van aluminium

met elastische massief rubberen band

Materiaal: spuitgegoten aluminium velg met elastische massief rubberen band, bandafmetingen 125 x 50 mm, 180 mm en 250 mm in zwart
Soort lagering: Kogellager

mm	mm	mm	mm	kg		Art.nr.
100	40	12	41	180		720155
125	40	12	41	180		720175
125	50	20	60	200		720174
160	50	20	60	300		720204
160	50	25	60	300		720206
180	50	20	60	300	nieuw	720214
200	50	20	60	400		720224
200	50	25	60	400		720226
250	50	20	60	500		720234
250	50	25	60	500		720236

met elastische polyurethaan band

Materiaal: spuitgegoten aluminium velg met elastische band van polyurethaan, hardheid 75° (+/- 3) Shore A
Soort lagering: Kogellager

mm	mm	mm	mm	kg	Art.nr.
100	40	15	40	300	734217
125	40	20	50	350	734227
160	50	20	60	600	734237
200	50	20	60	700	734247

met loopvlak van polyurethaan

Materiaal: spuitgegoten aluminium met loopvlak van polyurethaan, hardheid 95° (+/- 3) Shore A
Soort lagering: Kogellager

mm	mm	mm	mm	kg		Art.nr.
80	25	12	30	220		734209
100	30	12	40	250		734219
125	35	12	40	400		734220
125	50	20	57	450	nieuw	734319
150	40	20	50	600		734229
160	50	20	57	600	nieuw	734329
160	50	20	60	600		734230
200	50	20	57	700	nieuw	734339
200	50	20	55	850		734240
200	50	25	55	850		734245
250	60	30	60	950		734250

Zwaarlastwielen met velg van gietijzer

Gietijzeren wielen

Materiaal: grijs gietijzer, loopvlak licht balvormig afgedraaid, zeer hoge mate van temperatuurbestendigheid bij passende wiellagering.
Op verzoek tevens in galvanisch verzinkte uitvoering leverbaar.
Soort lagering: glij- resp. kogellager

mm	mm	mm	mm	kg			
50	25	6	28	50		750081	
65	30	7	34	100		750111	
80	35	10	42	250		750141	750144
100	35	10	44	350		750151	
100	40	12	44	350			750154
125	45	12	50	500		750171	750174
150	50	15	57	650		750191	750194
160	50	15	57	650		750201	750204
175	50	15	57	750		750211	750214
200	50	15	58	850		750223	750226
200	50	20	58	1000		750221	750224
250	60	20	67	1250		750251	750254

met elastische massief rubberen band

Materiaal: velg van gietijzer met elastische massief rubberen band
Soort lagering: Kogellager

mm	mm	mm	mm	kg		Art.nr.
125	50	20	55	300		720605
150	50	20	55	400		720610
200	50	25	55	500		720615
200	75	25	85	700		720616
250	75	25	88	800		720620
300	85	30	90	950		720625
300	85	35	90	950		720626

met loopvlak van polyurethaan

Materiaal: velg van gietijzer met loopvlak van polyurethaan, hardheid 95° (+/- 3) Shore A
Soort lagering: Kogellager

mm	mm	mm	mm	kg		Art.nr.
80	28	12	32	280		734405
100	38	15	40	380		734410
125	38	15	40	450		734415
125	50	20	57	550	nieuw	734317
125	50	20	55	550		734420
150	50	20	55	700		734425
150	50	20	57	600	nieuw	734327
160	50	20	55	750		734430
180	50	20	55	900		734435
200	50	20	57	700	nieuw	734337
200	50	20	55	1000		734440
200	50	25	55	1000		734445
200	80	25	86	1600		734450
250	60	25	65	1500		734455
250	80	25	86	1900		734460
300	60	30	65	1750		734465
300	80	30	86	2300		734470
300	100	45	100	2500	nieuw	734477
400	100	50	120	2800		734475

met honingraatvelg en loopvlak van polyurethaan

Materiaal: honingraatvelg van gietijzer met loopvlak van polyurethaan, hardheid 95° (+/- 3) Shore A
Soort lagering: Kogellager

mm	mm	mm	mm	kg		Art.nr.
150	30	17	30	400		734123
150	35	20	35	490		734124
175	35	20	35	650		734128
200	45	20	45	1000		734140
200	45	25	45	1000		734145
250	50	25	50	1200		734160
300	70	30	70	2200		734190

met Vulkollan®-loopvlak

Materiaal: velg van gietijzer met loopvlak van Vulkollan®, hardheid 93° (+/- 2) Shore A
Soort lagering: Kogellager

mm	mm	mm	mm	kg		Art.nr.
100	38	15	40	380		750554
125	38	15	40	450		750574
125	50	20	55	600		750578
150	50	20	55	700		750594
180	50	20	55	900		750614
200	50	20	55	1000		750624
200	80	25	88	1600		750634
250	60	25	65	1500		750644
250	80	25	88	1900		750648
300	60	30	65	1750		750653
300	80	30	88	2300		750654

Zwaarlastwielen met wiel van polyamide

Behuizing: verzinkt plaatstaal, zwenkwielen met dubbel kogellager in de draaikrans, totale vastzetrem tot 125 mm achter, vanaf 150 mm afstelbare totale vastzetrem voor
Wiel: polyamide, glij- resp. kogellager, honingraatvelg bij 200 mm wiel met kogellager

Zwenkwielen met bevestigingsplaat

mm	mm	mm	mm	mm	mm	mm	kg			
100	35	138	100 x 85	80 x 60	9	46	320		725105	725103
125	35	161	100 x 85	80 x 60	9	48	350			725114
125	35	161	100 x 85	80 x 60	9	48	300		725115	
125	50	170	140 x 110	105 x 80	11	70	700		725121	725122
125	50	188	140 x 110	105 x 80	11	70	700		725120	725124
150	50	200	140 x 110	105 x 80	11	70	750		725140	725144
175	45	225	140 x 110	105 x 80	11	70	630		725146	
175	50	225	140 x 110	105 x 80	11	70	750			725149
200	50	250	140 x 110	105 x 80	11	70	750		725158	725154
250	50	298	140 x 110	105 x 80	11	66	750		725161	725163

Zwenkwielen met bevestigingsplaat en totale vastzetrem

mm	mm	mm	mm	mm	mm	mm	kg			
100	35	138	100 x 85	80 x 60	9	46	320		725605	725613
125	35	161	100 x 85	80 x 60	9	48	350			725614
125	35	161	100 x 85	80 x 60	9	48	300		725615	
125	50	170	140 x 110	105 x 80	11	70	700		725619	725627
150	50	200	140 x 110	105 x 80	11	70	750		725635	725638
175	45	225	140 x 110	105 x 80	11	70	630		725646	
175	50	225	140 x 110	105 x 80	11	70	750			725649
200	50	250	140 x 110	105 x 80	11	70	750		725658	725654
250	50	298	140 x 110	105 x 80	11	66	750		725661	725663

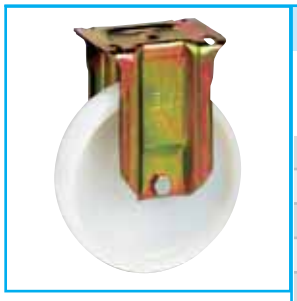

Bokwielen

mm	mm	mm	mm	mm	mm	kg			
100	35	138	100 x 85	80 x 60	9	320		726105	726103
125	35	161	100 x 85	80 x 60	9	350			726114
125	35	161	100 x 85	80 x 60	9	300		726115	
125	50	170	140 x 110	105 x 80	11	700		726121	726122
125	50	188	140 x 110	105 x 80	11	700		726120	726124
150	50	200	140 x 110	105 x 80	11	750		726140	726144
175	45	225	140 x 110	105 x 80	11	630		726146	
175	50	225	140 x 110	105 x 80	11	750			726149
200	50	250	140 x 110	105 x 80	11	750		726158	726154
250	50	298	140 x 110	105 x 80	11	750		726161	726163

Zwaarlastwielen V2A met wiel van polyamide

Behuizing: verstevigde behuizing van roestvast staal, zwenkwielen met dubbel kogellager in de draaikrans, afstelbare totale vastzetrem voor
Wiel: polyamide, glijlager

Zwenkwielen met bevestigingsplaat

mm	mm	mm	mm	mm	mm	mm	kg	Art.nr.
125	50	188	140 x 110	105 x 80	11	70	700	725321
150	50	200	140 x 110	105 x 80	11	70	750	725331
175	45	225	140 x 110	105 x 80	11	70	630	725351
200	50	250	140 x 110	105 x 80	11	70	750	725361

Zwenkwielen met bevestigingsplaat en totale vastzetrem

mm	mm	mm	mm	mm	mm	mm	kg	Art.nr.
150	50	200	140 x 110	105 x 80	11	70	750	725336
175	45	225	140 x 110	105 x 80	11	70	630	725356
200	50	250	140 x 110	105 x 80	11	70	750	725366

Bokwielen

mm	mm	mm	mm	mm	mm	kg	Art.nr.
125	50	188	140 x 110	105 x 80	11	700	726321
150	50	200	140 x 110	105 x 80	11	750	726331
175	45	225	140 x 110	105 x 80	11	630	726351
200	50	250	140 x 110	105 x 80	11	750	726361

Zwaarlastwielen met velg van polyamide en elastische massief rubberen band

Behuizing: verzinkt plaatstaal, zwenkwielen met dubbel kogellager in de draaikrans, totale vastzetrem tot 125 mm achter, vanaf 150 mm afstelbare totale vastzetrem voor
Wiel: velg van polyamide, loopvlak van elastisch massief rubber, glij- resp. kogellager

Zwenkwielen met bevestigingsplaat

mm	mm	mm	mm	mm	mm	mm	kg			
100	40	138	100 x 85	80 x 60	9	46	150		721651	721654
125	40	161	100 x 85	80 x 60	9	48	230		721671	721674
160	50	205	140 x 110	105 x 80	11	70	300		721701	721704
200	50	250	140 x 110	105 x 80	11	70	450		721721	721724

Zwenkwielen met bevestigingsplaat en totale vastzetrem

mm	mm	mm	mm	mm	mm	mm	kg			
100	40	138	100 x 85	80 x 60	9	46	150		722651	722654
125	40	161	100 x 85	80 x 60	9	48	230		722671	722674
160	50	205	140 x 110	105 x 80	11	70	300		722701	722704
200	50	250	140 x 110	105 x 80	11	70	450		722721	722724

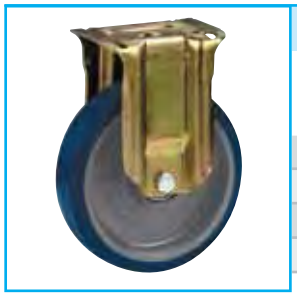

Bokwielen

mm	mm	mm	mm	mm	mm	kg			
100	40	138	100 x 85	80 x 60	9	150		723651	723654
125	40	161	100 x 85	80 x 60	9	230		723671	723674
160	50	205	140 x 110	105 x 80	11	300		723701	723704
200	50	250	140 x 110	105 x 80	11	450		723721	723724

Zwaarlastwielen met velg van polyamide en polyurethaan-loopvlak

Behuizing: verzinkt plaatstaal, zwenkwielen met dubbel kogellager in de draaikrans, totale vastzetrem tot 125 mm achter, vanaf 150 mm afstelbare totale vastzetrem voor
Wiel: velg van polyamide, loopvlak van polyurethaan, glij- resp. rollager

Zwenkwielen met bevestigingsplaat

mm	mm	mm	mm	mm	mm	mm	kg			
100	30	138	100 x 85	80 x 60	9	46	200		725551	725552
125	30	161	100 x 85	80 x 60	9	48	250		725571	725572
150	40	200	140 x 110	105 x 80	11	70	400		725601	725602
175	40	225	140 x 110	105 x 80	11	70	470		725611	725612
200	50	250	140 x 110	105 x 80	11	70	600		725621	725622

Zwenkwielen met bevestigingsplaat en totale vastzetrem

mm	mm	mm	mm	mm	mm	mm	kg			
100	30	138	100 x 85	80 x 60	9	46	200		725555	725556
125	30	161	100 x 85	80 x 60	9	48	250		725575	725576
150	40	200	140 x 110	105 x 80	11	70	400		725607	725608
175	40	225	140 x 110	105 x 80	11	70	470		725617	725618
200	50	250	140 x 110	105 x 80	11	70	600		725625	725626

Bokwielen

mm	mm	mm	mm	mm	mm	kg			
100	30	138	100 x 85	80 x 60	9	200		726551	726552
125	30	161	100 x 85	80 x 60	9	250		726571	726572
150	40	200	140 x 110	105 x 80	11	400		726601	726602
175	40	225	140 x 110	105 x 80	11	470		726611	726612
200	50	250	140 x 110	105 x 80	11	600		726621	726622

Zwaarlastwielen V2A met velg van polyamide en polyurethaan-loopvlak

Behuizing: verstevigde behuizing van roestvast staal, zwenkwielen met dubbel kogellager in de draaikrans, afstelbare totale vastzetrem voor
Wiel: velg van polyamide, loopvlak van polyurethaan, glijlager

Zwenkwielen met bevestigingsplaat

mm	mm	mm	mm	mm	mm	mm	kg		Art.nr.
150	40	200	140 x 110	105 x 80	11	70	400		725801
175	40	225	140 x 110	105 x 80	11	70	470		725811
200	50	250	140 x 110	105 x 80	11	70	600		725821

Zwenkwielen met bevestigingsplaat en totale vastzetrem

mm	mm	mm	mm	mm	mm	mm	kg		Art.nr.
150	40	200	140 x 110	105 x 80	11	70	400		725806
175	40	225	140 x 110	105 x 80	11	70	470		725816
200	50	250	140 x 110	105 x 80	11	70	600		725826

Bokwielen

mm	mm	mm	mm	mm	mm	kg		Art.nr.
150	40	200	140 x 110	105 x 80	11	400		726801
175	40	225	140 x 110	105 x 80	11	470		726811
200	50	250	140 x 110	105 x 80	11	600		726821

Zwaarlastwielen met velg van aluminium en elastische massief rubberen band

Behuizing: verzinkt plaatstaal, zwenkwielen met dubbel kogellager in de draaikrans, totale vastzetrem bij 100 mm achter, vanaf 125 mm afstelbare totale vastzetrem voor, bandafmetingen 125 x 50 mm en 250 x 50 mm in zwart
Wiel: honingraatvelg van spuitgegoten aluminium met elastische massief rubberen band, kogellager

Zwenkwielen met bevestigingsplaat

mm	mm	mm	mm	mm	mm	mm	kg		Art.nr.
100	40	138	100 x 85	80 x 60	9	46	180		721154
125	50	170	140 x 110	105 x 80	11	70	230		721174
160	50	205	140 x 110	105 x 80	11	70	300		721204
200	50	250	140 x 110	105 x 80	11	70	400		721224
250	50	308	200 x 160	160 x 120	14	63	500		721244

Zwenkwielen met bevestigingsplaat en totale vastzetrem

mm	mm	mm	mm	mm	mm	mm	kg		Art.nr.
100	40	138	100 x 85	80 x 60	9	46	180	nieuw	722154
125	50	170	140 x 110	105 x 80	11	70	230	nieuw	722174
160	50	205	140 x 110	105 x 80	11	70	300		722204
200	50	250	140 x 110	105 x 80	11	70	400		722224
250	50	308	200 x 160	160 x 120	14	63	500		722244

Bokwielen

mm	mm	mm	mm	mm	mm	kg		Art.nr.
100	40	138	100 x 85	80 x 60	9	180		723154
125	50	170	140 x 110	105 x 80	11	230		723174
160	50	205	140 x 110	105 x 80	11	300		723204
200	50	250	140 x 110	105 x 80	11	400		723224
250	50	308	200 x 160	160 x 120	14	500		723244

Zwaarlastwielen met velg van aluminium en elastische polyurethaan band

Behuizing: verzinkt plaatstaal, zwenkwielen met dubbel kogellager in de draaikrans, totale vastzetrem tot 125 mm achter, vanaf 150 mm afstelbare totale vastzetrem voor
Wiel: honingraatvelg van spuitgegoten aluminium met elastische band van polyurethaan, hardheid 75° (+/- 3) Shore A, kogellager

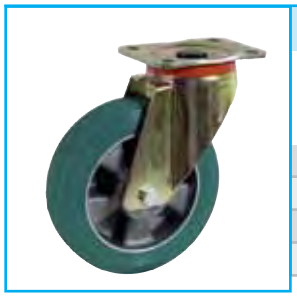

Zwenkwielen met bevestigingsplaat

mm	mm	mm	mm	mm	mm	mm	kg	Art.nr.
100	40	138	100 x 85	80 x 60	9	46	300	**735207**
125	40	170	140 x 110	105 x 80	11	70	350	**735217**
160	50	205	140 x 80	105 x 80	11	70	550	**735237**
200	50	250	140 x 110	105 x 80	11	70	700	**735247**

Zwenkwielen met bevestigingsplaat en totale vastzetrem

mm	mm	mm	mm	mm	mm	mm	kg	Art.nr.
100	40	138	100 x 85	80 x 60	9	46	300	**735607**
125	40	170	140 x 110	105 x 80	11	70	350	**735617**
160	50	205	140 x 110	105 x 80	11	70	550	**735637**
200	50	250	140 x 110	105 x 80	11	70	700	**735647**

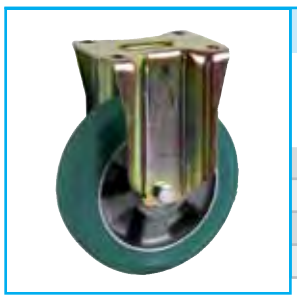

Bokwielen

mm	mm	mm	mm	mm	mm	kg	Art.nr.
100	40	138	100 x 85	80 x 60	9	300	**736207**
125	40	170	140 x 110	105 x 80	11	350	**736217**
160	50	205	140 x 110	105 x 80	11	550	**736237**
200	50	250	140 x 110	105 x 80	11	700	**736247**

Zwaarlastwielen met velg van aluminium en polyurethaan-loopvlak

Behuizing: verzinkt plaatstaal, zwenkwielen met dubbel kogellager in de draaikrans, totale vastzetrem tot 125 mm achter, vanaf 150 mm afstelbare totale vastzetrem voor
Wiel: honingraatvelg van spuitgegoten aluminium, loopvlak van polyurethaan, hardheid 75° (+/- 3) Shore A, kogellager

Zwenkwielen met bevestigingsplaat

mm	mm	mm	mm	mm	mm	mm	kg	Art.nr.
100	30	138	100 x 85	80 x 60	9	46	250	735200
125	35	161	100 x 85	80 x 60	9	48	350	735210
150	40	200	140 x 110	105 x 80	11	70	600	735220
160	50	205	140 x 110	105 x 80	11	70	600	735230
200	50	250	140 x 110	105 x 80	11	70	750	735240
250	60	308	200 x 160	160 x 120	14	63	900	735250

Zwenkwielen met bevestigingsplaat en totale vastzetrem

mm	mm	mm	mm	mm	mm	mm	kg	Art.nr.
100	30	138	100 x 85	80 x 60	9	46	250	735600
125	35	161	100 x 85	80 x 60	9	48	350	735610
150	40	200	140 x 110	105 x 80	11	70	600	735620
160	50	205	140 x 110	105 x 80	11	70	600	735630
200	50	250	140 x 110	105 x 80	11	70	750	735640
250	60	308	200 x 160	160 x 120	14	63	900	735650

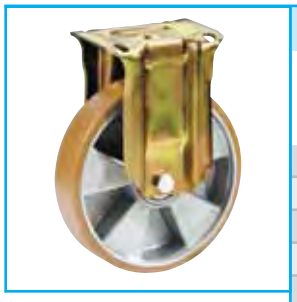

Bokwielen

mm	mm	mm	mm	mm	mm	kg	Art.nr.
100	30	138	100 x 85	80 x 60	9	250	736200
125	35	161	100 x 85	80 x 60	9	350	736210
150	40	200	140 x 110	105 x 80	11	600	736220
160	50	205	140 x 110	105 x 80	11	600	736230
200	50	250	140 x 110	105 x 80	11	750	736240
250	60	308	200 x 160	160 x 120	14	900	736250

Zwaarlastwielen ECO met velg van aluminium en polyurethaan-loopvlak

Behuizing: verzinkt plaatstaal, zwenkwielen met dubbel kogellager in de draaikrans, totale vastzetrem achter
Wiel: honingraatvelg van spuitgegoten aluminium, loopvlak van polyurethaan, kogellager

Zwenkwielen met bevestigingsplaat

mm	mm	mm	mm	mm	mm	mm	kg		Art.nr.
125	50	164	137 x 105	105 x 80	11	60	450		**735319**
160	50	200	137 x 105	105 x 80	11	58	550		**735329**
200	50	240	137 x 105	105 x 80	11	58	700		**735339**

Zwenkwielen met bevestigingsplaat en totale vastzetrem

mm	mm	mm	mm	mm	mm	mm	kg		Art.nr.
125	50	164	137 x 105	105 x 80	11	60	450		**735619**
160	50	200	137 x 105	105 x 80	11	58	550		**735629**
200	50	240	137 x 105	105 x 80	11	58	700		**735639**

Bokwielen

mm	mm	mm	mm	mm	mm	kg		Art.nr.
125	50	164	137 x 105	105 x 80	11	450		**736319**
160	50	200	137 x 105	105 x 80	11	550		**736329**
200	50	240	137 x 105	105 x 80	11	700		**736339**

Zwaarlastwielen met velg van gietijzer en polyurethaan-loopvlak

Behuizing: verzinkt plaatstaal, zwenkwielen met dubbel kogellager in de draaikrans, totale vastzetrem tot 125 mm achter, vanaf 150 mm afstelbare totale vastzetrem voor
Wiel: velg van gietijzer, loopvlak van polyurethaan, kogellager

Zwenkwielen met bevestigingsplaat

mm	mm	mm	mm	mm	mm	mm	kg	Art.nr.
80	28	128	100 x 85	80 x 60	9	46	280	735300
100	38	138	100 x 85	80 x 60	9	46	350	735305
125	38	161	100 x 85	80 x 60	9	48	350	735310
125	50	170	140 x 110	105 x 80	11	70	550	735315
150	50	200	140 x 110	105 x 80	11	70	700	735320
160	50	205	140 x 110	105 x 80	11	70	750	735325
180	50	228	140 x 110	105 x 80	11	70	750	735330
200	50	250	140 x 110	105 x 80	11	70	750	735335

Zwenkwielen met bevestigingsplaat en totale vastzetrem

mm	mm	mm	mm	mm	mm	mm	kg	Art.nr.
100	38	138	100 x 85	80 x 60	9	46	350	735306
125	38	161	100 x 85	80 x 60	9	48	350	735311
125	50	170	140 x 110	105 x 80	11	70	550	735316
150	50	200	140 x 110	105 x 80	11	70	700	735321
160	50	205	140 x 110	105 x 80	11	70	750	735326
180	50	228	140 x 110	105 x 80	11	70	750	735331
200	50	250	140 x 110	105 x 80	11	70	750	735336

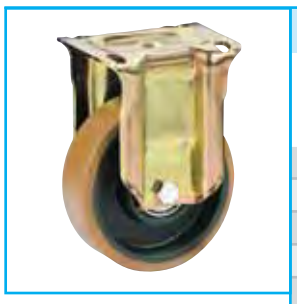

Bokwielen

mm	mm	mm	mm	mm	mm	kg	Art.nr.
80	28	128	100 x 85	80 x 60	9	280	736300
100	38	138	100 x 85	80 x 60	9	350	736305
125	38	161	100 x 85	80 x 60	9	350	736310
125	50	170	140 x 110	105 x 80	11	550	736315
150	50	200	140 x 110	105 x 80	11	700	736320
160	50	205	140 x 110	105 x 80	11	750	736325
180	50	228	140 x 110	105 x 80	11	750	736330
200	50	250	140 x 110	105 x 80	11	750	736335

Zwaarlastwielen ECO met velg van gietijzer en polyurethaan-loopvlak

Behuizing: verzinkt plaatstaal, zwenkwielen met dubbel kogellager in de draaikrans, totale vastzetrem achter
Wiel: velg van gietijzer, loopvlak van polyurethaan, kogellager

Zwenkwielen met bevestigingsplaat

mm	mm	mm	mm	mm	mm	mm	kg		Art.nr.
125	50	164	137 x 105	105 x 80	11	60	450		**735317**
150	50	195	137 x 105	105 x 80	11	58	600		**735327**
200	50	240	137 x 105	105 x 80	11	58	600		**735337**

Zwenkwielen met bevestigingsplaat en totale vastzetrem

mm	mm	mm	mm	mm	mm	mm	kg		Art.nr.
125	50	164	137 x 105	105 x 80	11	60	450		**735318**
150	50	195	137 x 105	105 x 80	11	58	600		**735328**
200	50	240	137 x 105	105 x 80	11	58	600		**735338**

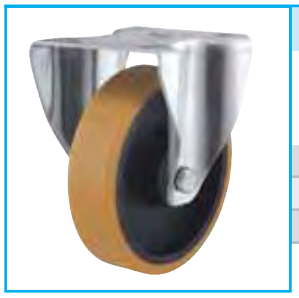

Bokwielen

mm	mm	mm	mm	mm	mm	kg		Art.nr.
125	50	164	137 x 105	105 x 80	11	450		**736317**
150	50	195	137 x 105	105 x 80	11	600		**736327**
200	50	240	137 x 105	105 x 80	11	600		**736337**

Wielen van gietijzer

Behuizing: van gespoten smeedbaar gietijzer, zwenk-/stuurbehuizing met stof- en spatwaterdichte staalkogelkrans in de kop van de vork. Vanaf grootte 100 mm met een gehard en beschermd tegendruklager, pennen van de zwenk-/stuurbehuizing vastgeschroefd en geborgd
Wiel: grijs gietijzer, nauwkeurig gegoten en afgebraamd. Loopvlak licht balvormig afgedraaid. Vanaf 80 mm met smeernippel. Glijlager, kogellager op aanvraag.

Zwenkwielen met bevestigingsplaat

mm	mm	mm	mm	mm	mm	mm	kg	Art.nr.
50	25	75	85 x 65	65 x 35	6,5	18	100	751081
65	30	90	95 x 60	75 x 40	6,5	22	150	751111
80	35	110	115 x 80	90 x 55	8,5	30	250	751141
100	35	135	145 x 100	115 x 70	10,5	35	350	751151
125	45	162	155 x 105	125 x 75	10,5	40	500	751171
160	50	205	175 x 125	145 x 95	10,5	50	650	751201
200	50	260	225 x 145	185 x 105	14,5	60	1000	751221
250	60	320	225 x 145	185 x 105	14,5	62	1250	751251

Bokwielen

mm	mm	mm	mm	mm	mm	kg	Art.nr.
50	25	75	85 x 65	65 x 35	6,5	100	753081
65	30	90	95 x 60	75 x 40	6,5	150	753111
80	35	110	115 x 80	90 x 55	8,5	250	753141
100	35	135	145 x 100	115 x 70	10,5	350	753151
125	45	162	155 x 105	125 x 75	10,5	500	753171
160	50	205	175 x 125	145 x 95	10,5	650	753201
200	50	260	225 x 145	185 x 105	14,5	1000	753221
250	60	320	225 x 145	185 x 105	14,5	1250	753251

Zwaarlastwielen met wiel van polyamide

Behuizing: elektrolytisch groen verzinkt plaatstaal, zwenkwielen met bevestigingsplaat (gesmeed), een axiaalkogellager en een kegelrollager in de draaikrans, centrale bout vastgeschroefd en geborgd, instelbare vastzetrem voor. Bokwielen gelast.
Wiel: polyamide, glij- resp. kogellager

Zwenkwielen met bevestigingsplaat

mm	mm	mm	mm	mm	mm	mm	kg			
200	50	250	135 x 110	105 x 80	11	70	1100		735158	735154

Zwenkwielen met bevestigingsplaat en totale vastzetrem

mm	mm	mm	mm	mm	mm	mm	kg			
200	50	250	135 x 110	105 x 80	11	70	1100		735658	735654

Bokwielen

mm	mm	mm	mm	mm	mm	kg			
200	50	250	135 x 110	105 x 80	11	1100		736158	736154

Zwaarlastwielen met velg van gietijzer en elastische massief rubberen band

Behuizing: elektrolytisch groen verzinkt plaatstaal, zwenkwielen met bevestigingsplaat (gesmeed), een axiaalkogellager en een kegelrollager in de draaikrans, centrale bout vastgeschroefd en geborgd, instelbare vastzetrem voor. Bokwielen gelast.
Wiel: velg van gietijzer met elastische massief rubberen band, kogellager

Zwenkwielen met bevestigingsplaat

mm	mm	mm	mm	mm	mm	mm	kg	Art.nr.
150	50	200	135 x 110	105 x 80	11	70	400	721610
200	50	250	135 x 110	105 x 80	11	70	500	721615
200	75	275	175 x 140	140 x 105	14	66	700	721616
250	75	300	175 x 140	140 x 105	14	66	800	721620

Zwenkwielen met bevestigingsplaat en totale vastzetrem

mm	mm	mm	mm	mm	mm	mm	kg	Art.nr.
150	50	200	135 x 110	105 x 80	11	70	400	722610
200	50	250	135 x 110	105 x 80	11	70	500	722615

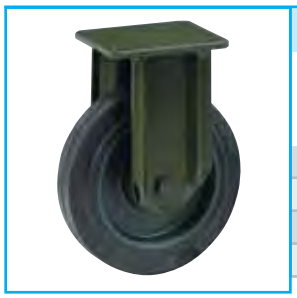

Bokwielen

mm	mm	mm	mm	mm	mm	kg	Art.nr.
150	50	200	135 x 110	105 x 80	11	400	723610
200	50	250	135 x 110	105 x 80	11	500	723615
200	75	275	175 x 140	140 x 105	14	700	723616
250	75	300	175 x 140	140 x 105	14	800	723620

Zwaarlastwielen met velg van gietijzer en polyurethaan-loopvlak

Behuizing: elektrolytisch groen verzinkt plaatstaal, zwenkwielen met bevestigingsplaat (gesmeed), een axiaalkogellager en een kegelrollager in de draaikrans, centrale bout vastgeschroefd en geborgd, instelbare vastzetrem voor. Bokwielen gelast.
Wiel: velg van gietijzer, loopvlak van polyurethaan, kogellager

Zwenkwielen met bevestigingsplaat

mm	mm	mm	mm	mm	mm	mm	kg	Art.nr.
100	38	140	100 x 85	80 x 60	9	46	350	735405
125	38	164	100 x 85	80 x 60	9	48	350	735410
125	50	188	135 x 110	105 x 80	11	70	550	735415
150	50	200	135 x 110	105 x 80	11	70	700	735420
160	50	205	135 x 110	105 x 80	11	70	750	735425
180	50	228	135 x 110	105 x 80	11	70	900	735430
200	50	250	135 x 110	105 x 80	11	70	1000	735435
200	80	275	175 x 140	140 x 105	14	66	1600	735440
250	60	300	175 x 140	140 x 105	14	66	1500	735445

Zwenkwielen met bevestigingsplaat en totale vastzetrem

mm	mm	mm	mm	mm	mm	mm	kg	Art.nr.
150	50	200	135 x 110	105 x 80	11	70	700	735421
160	50	205	135 x 110	105 x 80	11	70	750	735426
180	50	228	135 x 110	105 x 80	11	70	900	735431
200	50	250	135 x 110	105 x 80	11	70	1000	735436

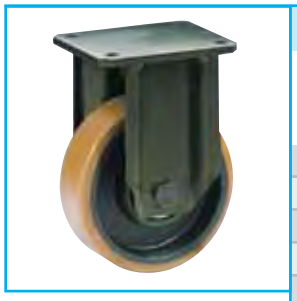

Bokwielen

mm	mm	mm	mm	mm	mm	kg	Art.nr.
100	38	140	100 x 85	80 x 60	9	350	736405
125	38	164	100 x 85	80 x 60	9	350	736410
125	50	188	135 x 110	105 x 80	11	550	736415
150	50	200	135 x 110	105 x 80	11	700	736420
160	50	205	135 x 110	105 x 80	11	750	736425
180	50	228	135 x 110	105 x 80	11	900	736430
200	50	250	135 x 110	105 x 80	11	1000	736435
200	80	275	175 x 140	140 x 105	14	1600	736440
250	60	300	175 x 140	140 x 105	14	1500	736445

Extra's: volgende aanvulling bij het bestelnummer toevoegen

Y
banden van Vulkollan®

Super-zwaarlastwielen met wiel van polyamide

Behuizing: bevestigingsplaat van lasbaar staal met geïntegreerde pen, diep doorgetrokken vork, op de flens elektrisch gelaste zijplaten, een axiaalkogellager en een kegelrollager in de draaikrans
Wiel: polyamide, kogellager

Zwenkwielen met bevestigingsplaat

mm	mm	mm	mm	mm	mm	mm	kg		Art.nr.
250	60	320	175 x 140	140 x 105	14	74	1200		**738254**

Zwenkwielen met bevestigingsplaat en totale vastzetrem

mm	mm	mm	mm	mm	mm	mm	kg		Art.nr.
250	60	320	175 x 140	140 x 105	14	74	1200		**738259**

Bokwielen

mm	mm	mm	mm	mm	mm	kg		Art.nr.
250	60	320	175 x 140	140 x 105	14	1200		**739254**

Super-zwaarlastwielen met velg van gietijzer en polyurethaan-loopvlak

Behuizing: bevestigingsplaat van lasbaar staal met geïntegreerde pen, diep doorgetrokken vork, op de flens elektrisch gelaste zijplaten, een axiaalkogellager en een kegelrollager in de draaikrans
Wiel: velg van gietijzer, loopvlak van polyurethaan, kogellager

Zwenkwielen met bevestigingsplaat

mm	mm	mm	mm	mm	mm	mm	kg	Art.nr.
150	80	218	175 x 140	140 x 105	14	50	1000	738330
150	80	218	200 x 160	160 x 120	17	74	1000	738332
200	80	275	175 x 140	140 x 105	14	65	1600	738340
250	60	320	175 x 140	140 x 105	14	74	1500	738344
250	80	320	175 x 140	140 x 105	14	74	1600	738348
250	80	325	200 x 160	160 x 120	17	74	1900	738350
300	60	360	175 x 140	140 x 105	14	81	1600	738352
300	60	365	200 x 160	160 x 120	17	81	1750	738353
300	80	360	175 x 140	140 x 105	14	81	1600	738354
300	80	365	200 x 160	160 x 120	17	81	2300	738355
300	100	384	250 x 200	210 x 160	19	78	2500	738365
400	100	475	250 x 200	210 x 160	19	95	2800	738360

Zwenkwielen met bevestigingsplaat en totale vastzetrem

mm	mm	mm	mm	mm	mm	mm	kg	Art.nr.
150	80	218	175 x 140	140 x 105	14	50	1000	738331
200	80	275	175 x 140	140 x 105	14	65	1600	738341
250	60	320	175 x 140	140 x 105	14	74	1500	738345
250	80	320	175 x 140	140 x 105	14	74	1600	738349
250	80	325	200 x 160	160 x 120	17	74	1900	738351
300	60	360	175 x 140	140 x 105	14	81	1600	738357
300	60	365	200 x 160	160 x 120	17	81	1750	738358
300	80	360	175 x 140	140 x 105	14	81	1600	738359
300	80	365	200 x 160	160 x 120	17	81	2300	738356

Bokwielen

mm	mm	mm	mm	mm	mm	kg	Art.nr.
150	80	218	175 x 140	140 x 105	14	1000	739330
150	80	218	200 x 160	160 x 120	17	1000	739332
200	80	275	175 x 140	140 x 105	14	1600	739340
250	60	320	175 x 140	140 x 105	14	1500	739344
250	80	320	175 x 140	140 x 105	14	1600	739348
250	80	325	200 x 160	160 x 120	17	1900	739350
300	60	360	175 x 140	140 x 105	14	1600	739352
300	60	365	200 x 160	160 x 120	17	1750	739353
300	80	360	175 x 140	140 x 105	14	1600	739354
300	80	365	200 x 160	160 x 120	17	2300	739355
300	100	384	250 x 200	210 x 160	19	2500	739365
400	100	475	250 x 200	210 x 160	19	2800	739360

Extra's: volgende aanvulling bij het bestelnummer toevoegen

Y
banden van Vulkollan® (tot 300 mm)

Super-zwaarlast dubbele wielen met velg van gietijzer en polyurethaan-loopvlak

Behuizing: elektrisch gelast met een hoge sterkteklasse, een axiaalkogellager en een kegelrollager in de draaikrans
Wiel: velg van gietijzer, loopvlak van polyurethaan, kogellager

Zwenkwielen met bevestigingsplaat

mm	mm	mm	mm	mm	mm	mm	kg		Art.nr.
125	50	210	175 x 140	140 x 105	14	50	1100		**738441**
150	50	223	175 x 140	140 x 105	14	50	1400		**738440**
200	50	285	200 x 160	160 x 120	17	62	2000		**738445**
250	60	330	250 x 200	210 x 160	19	62	3000		**738450**

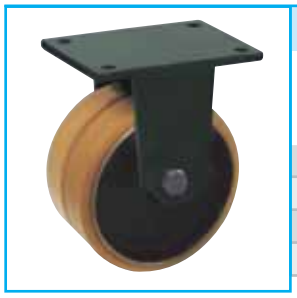

Bokwielen

mm	mm	mm	mm	mm	mm	kg		Art.nr.
125	50	210	175 x 140	140 x 105	14	1100		**739441**
150	50	223	175 x 140	140 x 105	14	1400		**739440**
200	50	285	200 x 160	160 x 120	17	2000		**739445**
250	60	330	250 x 200	210 x 160	19	3000		**739450**

Extra's: volgende aanvulling bij het bestelnummer toevoegen

Y
banden van Vulkollan® (tot 300 mm)

Speciale wielen

Wielen voor pompwagens

Wielen van polyamide

Materiaal: wiellichamen van polyamide
Soort lagering: naar keuze Z-lager, ZV-lager of zonder lager (lagerzitting)

				Z-lager		ZV-lager		zonder lager	
mm	mm	mm	kg	Inbouwmaat mm	Art.nr.	Inbouwmaat mm	Art.nr.	Lagerzitting mm	Art.nr.
80	60,5	20	600	60,5	**725500**	66,5	**725500V**	47 x 14	**724500**
80	70	20	700	70	**725531**	76	**725531V**	47 x 14	**724531**
80	74	20	700	74	**725501**	80	**725501V**	47 x 14	**724501**
80	83	20	750	83	**725532**	89	**725532V**	47 x 14	**724532**
82	54	20	600	54	**725504**	60	**725504V**	47 x 14	**724504**
82	66	20	650	66	**725507**	72	**725507V**	47 x 14	**724507**
82	68	20	650	68	**725533**	74	**725533V**	47 x 14	**724533**
82	70	20	750	70	**725505**	76	**725505V**	47 x 14	**724505**
82	72,5	20	750	72,5	**725508**	78,5	**725508V**	47 x 14	**724508**
82	75	20	750	75	**725515**	81	**725515V**	47 x 14	**724515**
82	78	20	750	78	**725502**	84	**725502V**	47 x 14	**724502**
82	80	20	750	80	**725510**	86	**725510V**	47 x 14	**724510**
82	84	20	750	84	**725511**	90	**725511V**	47 x 14	**724511**
82	86,5	20	800	86,5	**725534**	92,5	**725534V**	47 x 14	**724534**
82	88	20	900	88	**725513**	94	**725513V**	47 x 14	**724513**
82	90	20	900	90	**725506**	96	**725506V**	47 x 14	**724506**
82	93	20	900	93	**725517**	99	**725517V**	47 x 14	**724517**
82	95	20	900	95	**725519**	101	**725519V**	47 x 14	**724519**
82	98	20	900	98	**725535**	104	**725535V**	47 x 14	**724535**
82	100	20	900	100	**725503**	106	**725503V**	47 x 14	**724503**
85	60	20	650	60	**725550**	66	**725550V**	47 x 14	**724550**
85	65	20	650	65	**725536**	71	**725536V**	47 x 14	**724536**
85	70	20	750	70	**725537**	76	**725537V**	47 x 14	**724537**
85	75	20	750	75	**725538**	81	**725538V**	47 x 14	**724538**
85	80	20	750	80	**725539**	86	**725539V**	47 x 14	**724539**
85	85	20	800	85	**725540**	91	**725540V**	47 x 14	**724540**
85	90	20	800	90	**725541**	96	**725541V**	47 x 14	**724541**
85	95	20	900	95	**725542**	101	**725542V**	47 x 14	**724542**
85	100	20	900	100	**725543**	106	**725543V**	47 x 14	**724543**

Frontwiel van polyamide

Materiaal: wiellichamen van polyamide
Soort lagering: naar keuze Z-lager of zonder lager (lagerzitting)

				Z-lager		zonder lager	
mm	mm	mm	kg	Inbouwmaat mm	Art.nr.	Lagerzitting mm	Art.nr.
200	50	20	800	60	**724154**	52 x 15	**724527**
200	50	25	800	60	**724152**		

Stalen wiel met DOHETAN-loopvlak

Materiaal: wiellichamen van staal met gegoten loopvlak van DOHETAN
Soort lagering: naar keuze Z-lager, ZV-lager of zonder lager (lagerzitting)

					Z-lager		ZV-lager		zonder lager	
					Inbouwmaat	Art.nr.	Inbouwmaat	Art.nr.	Lagerzitting	Art.nr.
mm	mm	mm	kg		mm		mm		mm	
50	40	15	250		40	**727514**			35 x 11	**726514**
60	40	15	250		40	**727585**			35 x 11	**726585**
70	55	20	425		55	**727515**	61	**727515V**	47 x 14	**726515**
75	40	20	300		40	**727586**	46	**727586V**	47 x 14	**726586**
80	30	20	400		30	**727540**	36	**727540V**	47 x 14	**726540**
80	38,5	20	400		38,5	**727581**			52 x 17	**726581**
80	50	20	425		50	**727582**	56	**727582V**	47 x 14	**726582**
80	70	20	700	**nieuw**	70	**727588**	76	**727588Z**	47 x 14	**726588**
85	50	20	500		50	**727546**	56	**727546V**	47 x 14	**726546**
85	60	20	575		60	**727548**	66	**727548V**	47 x 14	**726548**
85	70	20	675		70	**727550**	76	**727550V**	47 x 14	**726550**
85	75	20	700		75	**727555**	81	**727555V**	47 x 14	**726555**
85	80	20	750		80	**727557**	86	**727557V**	47 x 14	**726557**
85	90	20	850		90	**727559**	96	**727559V**	47 x 14	**726559**
85	100	20	950		100	**727560**	106	**727560V**	47 x 14	**726560**
85	110	20	1000		110	**727570**	116	**727570V**	47 x 14	**726570**
85	120	20	960		120	**727587**	126	**727587V**	47 x 14	**726587**
100	40	20	425		40	**727583**			52 x 15	**726583**
100	90	20	850		90	**727580**	96	**727580V**	47 x 14	**726580**
125	65	20	650		65	**727584**	71	**727584V**	47 x 15	**726584**

Frontwiel met elastische massief rubberen band

Materiaal: spuitgegoten aluminium met elastische massief rubberen band
Soort lagering: naar keuze Z-lager of zonder lager (lagerzitting)

				Z-lager		zonder lager	
				Inbouwmaat	Art.nr.	Lagerzitting	Art.nr.
mm	mm	mm	kg	mm		mm	
200	50	20	400	60	**720224**	47 x 14	**720221**
200	50	25	400	60	**720226**		

Frontwiel met polyurethaan-loopvlak

Materiaal: spuitgegoten aluminium met loopvlak van polyurethaan
Soort lagering: naar keuze Z-lager of zonder lager (lagerzitting)

				Z-lager		zonder lager	
				Inbouwmaat	Art.nr.	Lagerzitting	Art.nr.
mm	mm	mm	kg	mm		mm	
200	50	20	800	55	**734240**	52 x 15	**734201**
200	50	25	850	55	**734245**		

Wielen met velg van aluminium en balvormig loopvlak

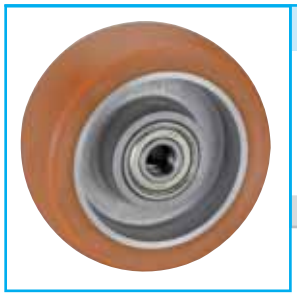

met loopvlak van polyurethaan

Materiaal: spuitgegoten aluminium met loopvlak van polyurethaan
Soort lagering: Kogellager

mm	mm	mm	mm	kg	Art.nr.
100	40	12	40	230	734205

Zwaarlastwielen met richtingvastzetremmen

Behuizing: plaatstalen behuizing, zwenkwielen met dubbel kogellager in de draaikrans, 4 vastzetposities
Wiel: stalen velg met loopvlak van polyurethaan, kogellager

Zwenkwielen met bevestigingsplaat

mm	mm	mm	mm	mm	mm	mm	kg	Art.nr.
75	40	107	140 x 110	105 x 80	11	55	300	735304

Zwaarlastwielen met wiel van kunststof, geringe bouwhoogte

nieuw

Behuizing: verzinkt plaatstaal zwart, zwenkwielen met dubbel kogellager in de draaikrans
Wiel: zwart kunststof, dubbel kogellager

Zwenkwielen met bevestigingsplaat

mm	mm	mm	mm	mm	mm	mm	kg	Art.nr.
50	38	79	84 x 84	63,5 x 63,5	8,5	14	300	735055
65	50	95	105 x 85	80 x 60	9	20	500	735065
75	50	105	105 x 85	80 x 60	9	17,5	600	735075

Zwenkwielen met bevestigingsplaat en totale vastzetrem

mm	mm	mm	mm	mm	mm	mm	kg	Art.nr.
50	38	79	84 x 84	63,5 x 63,5	8,5	14	300	735655
65	50	95	105 x 85	80 x 60	9	20	500	735665
75	50	105	105 x 85	80 x 60	9	17,5	600	735675

Bokwielen

mm	mm	mm	mm	mm	mm	kg	Art.nr.
50	38	79	84 x 84	63,5 x 63,5	8,5	300	736055
65	50	95	105 x 85	80 x 60	9	500	736065
75	50	105	105 x 85	80 x 60	9	600	736075

Zwaarlastwielen met polyurethaan-loopvlak, geringe bouwhoogte

Behuizing: bevestigingsplaat van lasbaar staal met geïntegreerde pen, diep doorgetrokken vork, op de flens elektrisch gelaste zijplaten, een axiaalkogellager en een kegelrollager in de draaikrans, smeerpunten en blokkeersysteem voor de moeren
Wiel: kern van stalen buis zonder lasverbindingen met loopvlak van polyurethaan, kogellager

Zwenkwielen met bevestigingsplaat

mm	mm	mm	mm	mm	mm	mm	kg		Art.nr.
80	70	130	135 x 110	105 x 80	11	55	700		**738205**

Bokwielen

mm	mm	mm	mm	mm	mm	kg		Art.nr.
80	70	130	135 x 110	105 x 80	11	700		**739205**

Mini-zwaarlastwielen met polyurethaan-loopvlak, geringe bouwhoogte **nieuw**

Behuizing: verzinkt plaatstaal, zwenkwielen met dubbel kogellager in de draaikrans
Wiel: stalen velg met loopvlak van polyurethaan, kogellager

Zwenkwielen met bevestigingsplaat

mm	mm	mm	mm	mm	mm	mm	kg		Art.nr.
35	25	58	60 x 60	46 x 46	6	20	100		**770035**

Zwenkwielen met boutgat

mm	mm	mm	mm	mm	mm	kg		Art.nr.
35	25	58	11	44	20	100		**773035**

Geveerde wielen met vastzetrem voor ladders

Bij het betreden van de verrijdbare ladder worden de wielen automatisch naar binnen gedrukt zodat de ladderbomen stevig en vast op de vloer staan.
Totale veerdruk 17 kg, voor 1 mm = 1,5 kg.

Zwenkbare wielen voor ladders

Behuizing: verzinkt plaatstaal, zwenkwielen met dubbel kogellager in de draaikrans
Wiel: velg van kunststof met banden van TPE, kogellager

mm	mm	mm	mm	mm	mm	Art.nr.
50	18	160	60 x 48	38 x 22,5	5,2	770775

Niet zwenkbare wielen voor ladders

Behuizing: verzinkt plaatstaal
Wiel: velg van kunststof met banden van TPE, kogellager

mm	mm	mm	mm	mm	mm	Art.nr.
50	18	155	60 x 48	38 x 22,5	5,2	770776

Wielen voor winkelwagens met TPE-loopvlak, kogellager en naafbeschermers

Behuizing: verzinkt plaatstaal, zwenkwielen met dubbel kogellager in de draaikrans
Wiel: velg van kunststof met loopvlak van TPE, kogellager en naafbeschermers van kunststof

Zwenkwielen met boutgat

mm	mm	mm	mm	mm	mm	kg	Art.nr.
125	32	155	12,5	61	38	100	782666

Wiel voor rollators

Wielen met banden van TPE-schuim

nieuw

Materiaal: velg van kunststof met banden van TPE-schuim
Soort lagering: Kogellager

mm	mm	mm	mm	kg	Art.nr.
200	50	8	62	40	745111

Attentie: wielen met TPE-wielen niet op een onverzegelde, zuigende ondergrond zoals steen of parket toepassen. Deze wielen bevatten voor de productie benodigde witte olie welke kan uittreden, in de ondergrond kan trekken en dientengevolge vlekken kan achterlaten. Bij verzegelde vloeren vervluchtigt deze olie zonder resten achter te laten.

Poortwielen

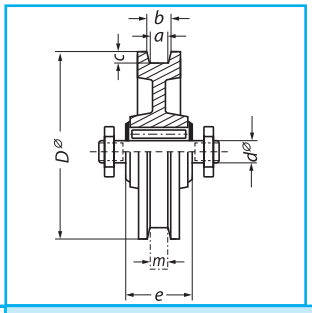

Poortwielen van gietijzer

wiel van hoogwaardig gietijzer, as van blank getrokken rondstaal

DØ	a.b	c	dØ	e	m	kg	Art.nr.
mm	mm	mm	mm	mm	mm	kg	
60	6:8	5,5	8	22	5	30	700301A
75	9:11	8	10	28	8	35	700302
90	9:11	8	10	32	8	50	700303
105	11:13	9	12	34	10	75	700304
120	11:13	9	12	39	10	100	700305
140	14:17	10	14	45	13	135	700306
160	14:17	10	14	45	13	175	700307
200	14:17	10	16	49	13	250	700308
250	14:17	15	25	61	13	320	700309

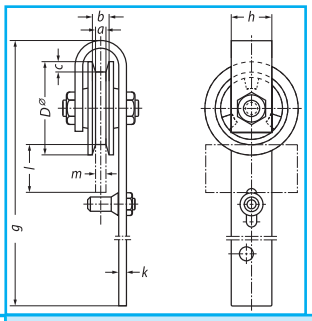

Poortwielen met beugel

beugel van verzinkt platstaal met glijstift, wiel van hoogwaardig grijs gietijzer, rollager

DØ	a.b	c	g	k	l	m	h	kg	Art.nr.
mm	mm	mm	mm	mm	mm	mm	mm	kg	
60	6:8	5,5	265,0	5,0	34	5	25	30	701010
75	9:11	8	315,0	6,5	52	8	30	35	701011
90	9:11	8	400,0	6,5	54	8	40	50	701012
105	11:13	9	465,0	8,0	72	10	40	75	701013
120	11:13	9	535,0	8,0	72	10	45	100	701014
140	14:17	10	600,0	10,0	88	13	45	130	701015
160	14:17	10	615,0	10,0	88	13	55	175	701016
200	14:17	10	715,0	10,0	66	13	70	225	701017

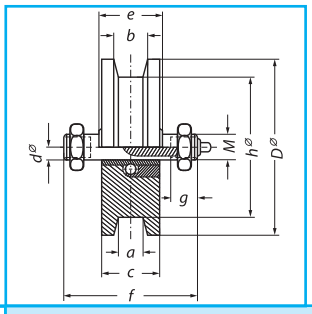

Poortwielen van staal met 1 kogellager

Wiel gedraaid uit staal, met kogellager tevens geschikt voor elektrisch aangedreven, beneden lopende schuifpoorten met normale, schokvrije versnelling. Voor hoge belastingen.

DØ	hØ	M	g	f	e	c	a.b	voor rails	dØ	kg	Art.nr.
mm	mm	mm	mm	mm	mm	mm	mm	mm	mm	kg	
75	59	14	12,5	65	30	22	9:11	8	15	100	**700601**
100	80	14	12,5	85	32	28	14:17	13	15	200	**700602**
120	100	14	12,5	85	35	30	14:17	13	15	270	**700603**
140	120	20	15,0	90	35	30	14:17	13	20	400	**700604**
160	140	20	15,0	90	40	32	14:17	13	20	500	**700605**

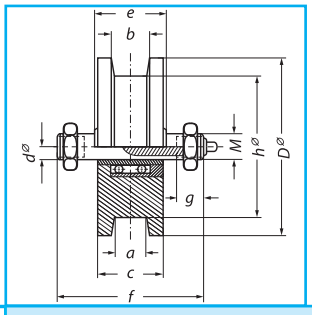

Poortwielen van staal met 2 kogellagers

Wiel gedraaid uit staal, met kogellager tevens geschikt voor elektrisch aangedreven, beneden lopende schuifpoorten met normale, schokvrije versnelling. Voor hoge belastingen.

DØ	hØ	M	g	f	e	c	a.b	voor rails	dØ	kg	Art.nr.
mm	mm	mm	mm	mm	mm	mm	mm	mm	mm	kg	
120	90	20	15,0	90	44	40	27:29	25	20	580	**700653**
160	130	20	15,0	90	46	42	27:29	25	20	800	**700654**
180	150	24	15,0	110	50	45	27:29	25	25	1000	**700655**
200	170	24	15,0	110	57	52	34:36	32	25	1200	**700656**

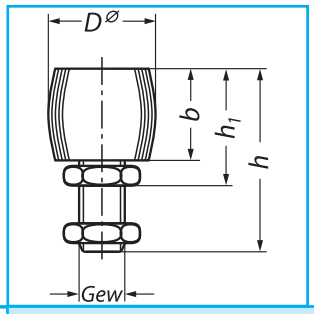

Geleidingswielen voor schuifpoorten

Loopwiel van polyamide resp. verzinkt staal. As en moeren van verzinkt staal.

DØ	Schroefdraad	b	h1	h	Materiaal	kg	Art.nr.
		mm	mm	mm		kg	
48	M-20	40	51,5	80,5	Polyamid	125	**700350**
51	M-16	60	70	110	Stahl	125	**700360**

Poortloopwielen geveerd

Dankzij de telescoop-vering worden oneffenheden van poortinritten gecompenseerd en wordt het doorhangen van de poort voorkomen.

Poortloopwielen

Behuizing: staal vuurverzinkt, veerweg ca. 60 mm,
Wiel: (VG) - massief rubber of (PA) - polyamide, glijlager

						Veerdruk	Wiel	kg	Art.nr.
mm	mm	mm	mm	mm	mm	ca. kg		kg	
100	30	400	255	225	8,5	55	VG	70	**700770**
100	35	400	255	225	8,5	55	PA	70	**700771**
125	35	410	130 x 180	102 x 152	8,5	160	PA	450	**700772**

Spoorkranswielen

Materiaal: speciaal gietijzer (GG25), spoorkrans en loopvlak nauwkeurig afgedraaid, loopvlak naar de as 3° oplopend, alle wielen gespoten, vanaf wielafmeting 150/175 met smeernippel

Soort lagering: glij- resp. kogellager

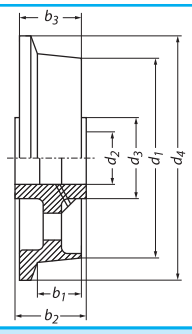

met glijlager

d1	d4	b1	b3	d2	b2	d3	kg	Art.nr.
mm	mm	mm	mm	mm	mm	mm	kg	
50	62	26	32	15	40	47	400	700901
75	100	30	40	20	47	40	700	700911
100	125	36	46	20	52	45	800	700931
125	145	36	46	20	52	45	900	700941
150	175	36	46	20	52	45	1000	700951
180	210	36	47	30	52	60	1200	700961
200	230	38	56	30	60	60	1500	700971
250	300	50	65	40	70	90	2000	700981

met kogellager

d1	d4	b1	b3	d2	b2	d3	kg	Art.nr.
mm	mm	mm	mm	mm	mm	mm	kg	
75	100	30	40	20	47	62	700	700914
100	125	36	46	20	52	62	800	700934
125	145	36	46	20	52	62	900	700944
150	175	36	46	20	52	62	1000	700954
180	210	36	47	20	52	65	1200	700964
200	230	38	56	25	60	90	1500	700974
200	230	62	80	40	90	110	3000	700978
250	300	50	65	30	70	90	2000	700984
250	300	50	65	40	70	110	3000	700994

Luchtbanden en toebehoren

Wielen met luchtbanden velg van metaal

Velg van plaatstaal met glij-, rol-, resp. kogellager, verzinkt of poedergecoat. Banden met lijn- resp. blokprofiel, 2 tot 8 verstevigingslagen (Ply-Rating) met binnenband, grootte 180 mm met grijze band, vanaf grootte 200 mm met zwarte band.

Lijnprofiel

mm	mm	mm	mm	PR	Velg	Lagering	kg	Art.nr.
180	45	12	60	2	200 x 50	Conuskogellager	50	740330
180	45	20	60	2	200 x 50	Rollager	50	740331
200	50	12	60	2	200 x 50	Conuskogellager	75	740103L
200	50	20	50	2	200 x 50	Conuskogellager	75	740103
200	50	20	50	2	200 x 50	Rollager	75	740102
200	50	20	60	2	200 x 50	Rollager	75	740108
210	65	20	50	2	2.50 - 3	Conuskogellager	100	740113
210	65	20	50	2	2.50 - 3	Rollager	100	740112
250	55	20	75	2	2.10 x 4	Rollager	100	740439
260	85	20	50	2	2.10 x 4	Groefkogellager	200	740123
260	85	20	50	2	2.10 x 4	Rollager	200	740122
260	85	20	75	2	2.10 x 4	Groefkogellager	200	740118
260	85	20	75	2	2.10 x 4	Rollager	200	740117
260	85	20	88	2	2.10 x 4	Groefkogellager	200	740126
260	85	20	88	2	2.10 x 4	Rollager	200	740125
260	85	25	50	2	2.10 x 4	Groefkogellager	200	740129
260	85	25	50	2	2.10 x 4	Rollager	200	740128
260	85	25	75	2	2.10 x 4	Groefkogellager	200	740119
260	85	25	75	2	2.10 x 4	Rollager	200	740116
260	85	20	50	4	2.10 x 4	Groefkogellager	250	740361
260	85	20	50	4	2.10 x 4	Rollager	250	740360
260	85	20	75	4	2.10 x 4	Groefkogellager	250	740375
260	85	20	75	4	2.10 x 4	Rollager	250	740363
260	85	20	88	4	2.10 x 4	Groefkogellager	250	740377
260	85	20	88	4	2.10 x 4	Rollager	250	740365
260	85	25	50	4	2.10 x 4	Groefkogellager	250	740379
260	85	25	50	4	2.10 x 4	Rollager	250	740367
260	85	25	75	4	2.10 x 4	Groefkogellager	250	740381
260	85	25	75	4	2.10 x 4	Rollager	250	740181
340	100	20	75	4	2.50A x 6	Glijlager	180	740345
340	100	20	75	4	2.50A x 6	Rollager	180	740346
370	85	20	88	2	2.50A x 8	Rollager	200	740343
400	100	20	75	2	2.50A x 8	Groefkogellager	250	740502
400	100	20	75	2	2.50A x 8	Rollager	250	740501
400	100	20	88	2	2.50A x 8	Groefkogellager	250	740203
400	100	20	88	2	2.50A x 8	Rollager	250	740202
400	100	20	102	2	2.50A x 8	glijlager	250	740204
400	100	20	102	2	2.50A x 8	Rollager	250	740205
400	100	25	75	2	2.50A x 8	Groefkogellager	250	740253
400	100	25	75	2	2.50A x 8	Rollager	250	740252
400	100	25	88	2	2.50A x 8	Groefkogellager	250	740208
400	100	25	88	2	2.50A x 8	Rollager	250	740207
400	100	20	88	4	2.50A x 8	Groefkogellager	350	740250
400	100	20	88	4	2.50A x 8	Rollager	350	740212
400	100	20	102	4	2.50A x 8	Rollager	350	740261
400	100	25	75	4	2.50A x 8	Groefkogellager	350	740254
400	100	25	75	4	2.50A x 8	Rollager	350	740504
400	100	25	88	4	2.50A x 8	Groefkogellager	350	740214
400	100	25	88	4	2.50A x 8	Rollager	350	740213

Blokprofiel

mm	mm	mm	mm	PR	Velg	Lagering	kg	Art.nr.
220	70	20	75	2	2.10 x 4	Rollager	90	740114
260	85	20	50	2	2.10 x 4	Groefkogellager	200	740136
260	85	20	50	2	2.10 x 4	Rollager	200	740135
260	85	20	75	2	2.10 x 4	Groefkogellager	200	740120
260	85	20	75	2	2.10 x 4	Rollager	200	740140M
260	85	20	88	2	2.10 x 4	Groefkogellager	200	740139
260	85	20	88	2	2.10 x 4	Rollager	200	740138
260	85	25	50	2	2.10 x 4	Groefkogellager	200	740142
260	85	25	50	2	2.10 x 4	Rollager	200	740141
260	85	25	75	2	2.10 x 4	Groefkogellager	200	740143
260	85	25	75	2	2.10 x 4	Rollager	200	740152
260	85	20	50	4	2.10 x 4	Groefkogellager	250	740148
260	85	20	50	4	2.10 x 4	Rollager	250	740147
260	85	20	75	4	2.10 x 4	Groefkogellager	250	740373
260	85	20	75	4	2.10 x 4	Rollager	250	740371
260	85	20	88	4	2.10 x 4	Groefkogellager	250	740151
260	85	20	88	4	2.10 x 4	Rollager	250	740150
260	85	25	50	4	2.10 x 4	Groefkogellager	250	740154
260	85	25	50	4	2.10 x 4	Rollager	250	740153
260	85	25	75	4	2.10 x 4	Groefkogellager	250	740387
260	85	25	75	4	2.10 x 4	Rollager	250	740385
295	95	20	50	4	2.10 x 4	Groefkogellager	230	740159
295	95	20	50	4	2.10 x 4	Rollager	230	740158
295	95	20	75	4	2.10 x 4	Groefkogellager	230	740425
295	95	20	75	4	2.10 x 4	Rollager	230	740421
295	95	25	50	4	2.10 x 4	Groefkogellager	230	740163
295	95	25	50	4	2.10 x 4	Rollager	230	740162
295	95	25	75	4	2.10 x 4	Groefkogellager	230	740427
295	95	25	75	4	2.10 x 4	Rollager	230	740423
320	50	17	75	2	203 x 30,5	Conuskogellager	50	740168B
320	50	20	60	2	203 x 30,5	Rollager	50	740167
320	50	20	75	2	203 x 30,5	Groefkogellager	50	740168A
400	100	20	88	4	2.50A x 8	Groefkogellager	350	740269
400	100	20	88	4	2.50A x 8	Rollager	350	740267
400	100	20	102	4	2.50A x 8	Rollager	350	740265
400	100	25	75	4	2.50A x 8	Groefkogellager	350	740255
400	100	25	75	4	2.50A x 8	Rollager	350	740506
400	100	25	88	4	2.50A x 8	Groefkogellager	350	740218
400	100	25	88	4	2.50A x 8	Rollager	350	740217
410	50	20	60	2	305 x 30,5	Glijlager	80	740172
420	110	30	100	6	3.00D - 8	Groefkogellager	350	740226
420	110	30	100	8	3.00D - 8	Groefkogellager	350	740228
460	140	30	100	8	3.00D - 8v	Groefkogellager	530	740232

Wielen met luchtbanden en velg van kunststof

Velg van kunststof met glij-, rol-, resp. kogellager. Banden met lijn- of blokprofiel, 2 tot 4 verstevigingslagen (Ply-Rating) met binnenband, grootte 150 mm en 180 mm met grijze band, vanaf grootte 200 mm met zwarte band.

Lijnprofiel

mm	mm	mm	mm	PR	Bandafmeting	Lagering	kg		Art.nr.
150	30	8	36	2	6 x 1 1/4	Kogellager	50		740322
150	30	8	46	2	6 x 1 1/4	Kogellager	50		740323
180	40	20	48	2	7 x 1 3/4	Glijlager	75		740319
200	50	20	58	2	8 x 2	Glijlager	75		740314
220	70	20	75	2	2.50 - 4	Glijlager	90		740324
260	85	20	75	2	3.00 - 4	Glijlager	150		740307
260	85	20	75	2	3.00 - 4	Rollager	150		740308
260	85	20	75	2	3.00 - 4	Kogellager	150		740325
260	85	20	88	2	3.00 - 4	Glijlager	150		740301
260	85	20	88	2	3.00 - 4	Rollager	150		740302
260	85	25	75	2	3.00 - 4	Glijlager	150		740327
260	85	25	75	2	3.00 - 4	Rollager	150		740328
260	85	25	88	2	3.00 - 4	Glijlager	150		740303
340	100	20	75	4	3.50 - 6	Glijlager	150	nieuw	740368
370	85	20	88	2	3.50 - 8	Glijlager	150		740344
400	100	20	75	2	4.80/4.00 - 8	Glijlager	200		740329
400	100	20	75	2	4.80/4.00 - 8	Rollager	200		740335
400	100	20	75	2	4.80/4.00 - 8	Kogellager	200		740336
400	100	20	88	2	4.80/4.00 - 8	Glijlager	200		740304
400	100	20	88	2	4.80/4.00 - 8	Rollager	200		740305
400	100	25	75	2	4.80/4.00 - 8	Glijlager	200		740337
400	100	25	75	2	4.80/4.00 - 8	Rollager	200		740338
400	100	25	75	4	4.80/4.00 - 8	Kogellager	200		740348
400	100	25	88	2	4.80/4.00 - 8	Glijlager	200		740306
400	100	25	88	2	4.80/4.00 - 8	Rollager	200		740326

Blokprofiel

mm	mm	mm	mm	PR	Bandafmeting	Lagering	kg		Art.nr.
260	85	20	75	2	3.00 - 4	Glijlager	150		740309R
260	85	20	75	2	3.00 - 4	Rollager	150		740310R
260	85	20	75	2	3.00 - 4	Kogellager	150		740339
260	85	20	88	2	3.00 - 4	Glijlager	150		740311
260	85	20	88	2	3.00 - 4	Rollager	150		740312
260	85	25	75	2	3.00 - 4	Glijlager	150		740313
260	85	25	75	2	3.00 - 4	Rollager	150		740340
260	85	25	88	2	3.00 - 4	Glijlager	150		740366
400	100	20	88	4	4.80/4.00 - 8	Glijlager	200		740341
400	100	25	88	4	4.80/4.00 - 8	Glijlager	200		740342

Pechveilige wielen en banden met velg van kunststof / velg van metaal

wiellichaam van kunststof of metaal, band van geschuimd polyurethaan resp. sponsrubber
rollager of kogellager

met velg van metaal en lijnprofiel — nieuw

mm	mm	mm	mm	Lagering	Velg	kg		Art.nr.
400	100	20	88	Kogellager	rood gespoten	100		740357P
400	100	20	88	Kogellager	verzinkt	100		740358P

met velg van metaal en blokprofiel — nieuw

mm	mm	mm	mm	Lagering	kg		Art.nr.
260	85	20	75	Rollager	100		740351P

met velg van kunststof en lijnprofiel

mm	mm	mm	mm	Lagering	kg		Art.nr.
400	100	20	88	Kogellager	100		740353P
400	100	25	88	Kogellager	100	nieuw	740356P

met velg van kunststof en blokprofiel

mm	mm	mm	mm	Lagering	kg		Art.nr.
260	85	20	75	Rollager	100		740310RP

met spaakvelg

200 mm wiel is tevens geschikt voor rollators

mm	mm	mm	mm	Lagering	kg		Art.nr.
150	30	8	36	Kogellager	75		745100
200	50	8	60	Kogellager	75		745105

met velg van zwart kunststof

wiel is tevens geschikt voor rollators

mm	mm	mm	mm	Lagering	kg		Art.nr.
200	50	20	58	Rollager	75		745107

Wielen voor transporttoestellen met luchtbanden

Behuizing: verzinkt plaatstaal, zwenkwielen met dubbel kogellager in de draaikrans en afdichtingsring
Wiel: luchtbanden met velg van plaatstaal, rol- resp. kogellager en lijn- resp. blokprofiel, 2 tot 4 verstevigingslagen (Ply-Rating), wieldiameter 180 mm met grijze band vanaf 200 mm met zwarte band

Zwenkwielen met bevestigingsplaat

mm	mm	mm			mm	mm	PR	Profiel	kg			
180	45	215	140 x 110	105 x 80	11	56	2	Lijn	50		741331	741333
200	50	240	140 x 110	105 x 80	11	56	2	Lijn	75		741102	741103
220	70	255	135 x 110	105 x 80	11	61	2	Lijn	130		741117	
260	85	300	200 x 160	160 x 120	14	83	2	Blok	200		741128	741135
260	85	300	200 x 160	160 x 120	14	83	2	Lijn	200		741125	741126
260	85	300	200 x 160	160 x 120	14	83	4	Blok	250		741130	741127
260	85	300	200 x 160	160 x 120	14	83	4	Lijn	250		741131	741134
400	100	480	140 x 110	105 x 80	12	100	2	Lijn	200		741207	741208
400	100	480	140 x 110	105 x 80	12	100	4	Blok	200		741204	741206
400	100	480	140 x 110	105 x 80	12	100	4	Lijn	200		741217	741218

Zwenkwielen met bevestigingsplaat en vastzetrem

mm	mm	mm			mm	mm	PR	Profiel	kg			
200	50	240	140 x 110	105 x 80	11	56	2	Lijn	75		743102A	743103A
220	70	255	135 x 110	105 x 80	11	61	2	Lijn	130		743117	
260	85	300	200 x 160	160 x 120	14	83	2	Blok	200		743128	743135
260	85	300	200 x 160	160 x 120	14	83	2	Lijn	200		743125	743126
260	85	300	200 x 160	160 x 120	14	83	4	Blok	250		743130	743127
260	85	300	200 x 160	160 x 120	14	83	4	Lijn	250		743131	743134

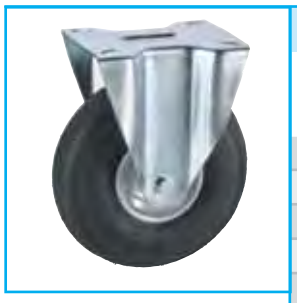

Bokwielen

mm	mm	mm			mm	PR	Profiel	kg			
180	45	215	140 x 110	105 x 80	11	2	Lijn	50		742331	742333
200	50	240	140 x 110	105 x 80	11	2	Lijn	75		742102	742103
220	70	255	135 x 110	105 x 80	11	2	Lijn	130		742117	
260	85	300	200 x 160	160 x 120	14	2	Blok	200		742128	742135
260	85	300	200 x 160	160 x 120	14	2	Lijn	200		742125	742126
260	85	300	200 x 160	160 x 120	14	4	Blok	250		742130	742127
260	85	300	200 x 160	160 x 120	14	4	Lijn	250		742131	742134
400	100	480	140 x 110	105 x 80	12	2	Lijn	200		742207	742208
400	100	480	140 x 110	105 x 80	12	4	Blok	200		742204	742206
400	100	480	140 x 110	105 x 80	12	4	Lijn	200		742217	742218

De PU-wielen op de vorige pagina's zijn tevens met deze behuizingen te combineren.

PREMIUM binnenband van butyl

nieuw

Binnenbanden voor luchtbanden, met recht resp. haaks ventiel
Luchtdruk: **max.** 2 bar

mm	mm	Omschrijving	Breedte Inch/Zoll	Ø-binnen Inch/Zoll	Ventielsoort		Los/ onverpakt	ZB verpakt
260	85	3.00-4, 4.10/3.50-4	3.00/4.10/3.50	4	haaks		900112B	484001B
400	100	4.00 - 8	4.00	8	recht		900121B	484002B

Binnenband

Binnenbanden voor luchtbanden, met recht resp. haaks ventiel
Luchtdruk: **max.** 2 bar

mm	mm	Omschrijving	Ø-buiten Inch/Zoll	Breedte Inch/Zoll	Ø-binnen Inch/Zoll	Ventielsoort		Los/ onverpakt	ZB verpakt
150	30	6 x 1 1/4	6	1 1/4		haaks		900110	
180	45	7 x 1 3/4	7	1 3/4		haaks		900081	
200	50	8 x 2	8	2		haaks		900102	
210	65	2.50 - 3		2.50	3	haaks		900104	
220	70	2.50 - 4		2.50	4	haaks		900099	
260	85	3.00 - 4		3.00	4	haaks		900112	484001
295	95	4.00 - 4		4.00	4	haaks		900120	
320	50	12 1/2 x 2 1/4	12 1/2	2 1/4		recht		900106	
340	100	3.50 - 6		3.50	6	haaks		900124	484004
370	85	3.50 - 8		3.50	8	recht		900215	
400	100	4.00 - 8		4.00	8	recht		900121	484002
410	50	16 x 2 1/8	16	2 1/8		recht		900108	
420	110	4.80/4.00 - 8		4.80/4.00	8	recht		900121	

Buitenbanden met lijnprofiel

Buitenbanden met lijnprofiel, 2 tot 4 verstevigingslagen (Ply-Rating)
Bandafmetingen tot 180 mm in grijs, vanaf 200 mm in zwart

mm	mm	Omschrijving	Ø-buiten Inch/Zoll	Breedte Inch/Zoll	Ø-binnen Inch/Zoll	PR	kg		Art.nr.
150	30	6 x 1 1/4	6	1 1/4		2	50		900109
180	45	7 x 1 3/4	7	1 3/4		2	50		900080
200	50	8 x 2	8	2		2	75		900101
210	65	2.50 - 3		2.50	3	2	75		900103
260	85	3.00 - 4		3.00	4	2	200		900111
260	85	3.00 - 4		3.00	4	4	250		900116
320	50	12 1/2 x 2 1/4	12 1/2	2 1/4		2	75		900105
340	100	3.50 - 6		3.50	6	4	180		900114
370	85	3.50 - 8		3.50	8	2	150		900214
400	100	4.00 - 8		4.00	8	2	250		900122
400	100	4.00 - 8		4.00	8	4	350		900123

Waarschuwingsaanwijzing: binnenbanden dienen dwingend in een gemonteerde toestand op de velg met omliggende buitenband te worden opgepompt.

Buitenbanden met blokprofiel

Buitenbanden met blokprofiel, 2 tot 8 verstevigingslagen (Ply-Rating), in zwart

mm	mm	Omschrijving	Ø-buiten Inch/Zoll	Breedte Inch/Zoll	Ø-binnen Inch/Zoll	PR	kg	Art.nr.
220	70	2.50 - 4		2.50	4	2	90	900098
260	85	3.00 - 4		3.00	4	2	200	900113
260	85	3.00 - 4		3.00	4	4	250	900115
295	95	4.00 - 4		4.00	4	4	230	900119
400	100	4.00 - 8		4.00	8	4	350	900125
410	50	16 x 2 1/8	16	2 1/8		2	80	900107
420	110	4.80/4.00 - 8		4.80/4.00	8	6	350	900129
420	110	4.80/4.00 - 8		4.80/4.00	8	8	350	900135

Sets met lijnprofiel

Sets bestaande uit elk 1 buitenband met lijnprofiel, 2 tot 4 verstevigingslagen (Ply-Rating) en gemonteerde binnenband
Bandafmetingen tot 180 mm in grijs, vanaf 200 mm in zwart
Luchtdruk: **max.** 2 bar

mm	mm	Omschrijving	Ø-buiten Inch/Zoll	Breedte Inch/Zoll	Ø-binnen Inch/Zoll	Ventielsoort	PR	kg	Art.nr.
150	30	6 x 1 1/4	6	1 1/4		haaks	2	50	900222
200	50	8 x 2	8	2		haaks	2	75	900204
260	85	3.00 - 4		3.00	4	haaks	2	200	900201
260	85	3.00 - 4		3.00	4	haaks	4	250	900207
340	100	3.50 - 6		3.50	6	haaks	4	180	900216
370	85	3.50 - 8		3.50	8	recht	2	150	900213
400	100	4.00 - 8		4.00	8	recht	2	250	900202
400	100	4.00 - 8		4.00	8	recht	4	350	900203

Sets met blokprofiel

Sets bestaande uit elk 1 buitenband met blokprofiel, 2 tot 4 verstevigingslagen (Ply-Rating) en gemonteerde binnenband, in zwart
Luchtdruk: **max.** 2 bar

mm	mm	Omschrijving	Breedte Inch/Zoll	Ø-binnen Inch/Zoll	Ventielsoort	PR	kg	Art.nr.
220	70	2.50 - 4	2.50	4	haaks	2	90	900210
260	85	3.00 - 4	3.00	4	haaks	2	200	900200
260	85	3.00 - 4	3.00	4	haaks	4	250	900205
295	95	4.00 - 4	4.00	4	haaks	4	230	900206
400	100	4.00 - 8	4.00	8	recht	4	350	900208

Waarschuwingsaanwijzing: binnenbanden dienen dwingend in een gemonteerde toestand op de velg met omliggende buitenband te worden opgepompt.

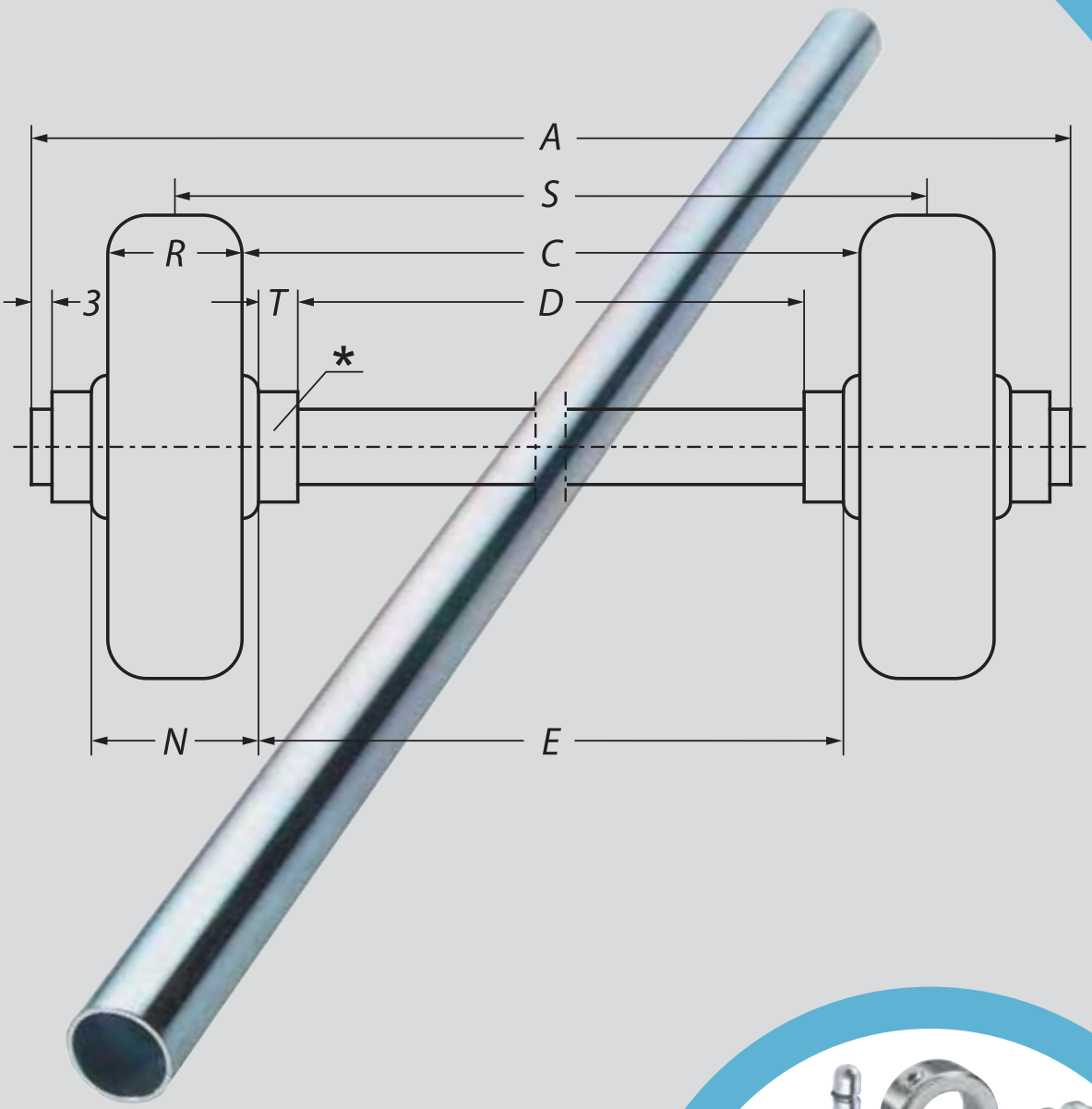
A
S
R
C
3
T
D
*
N
E

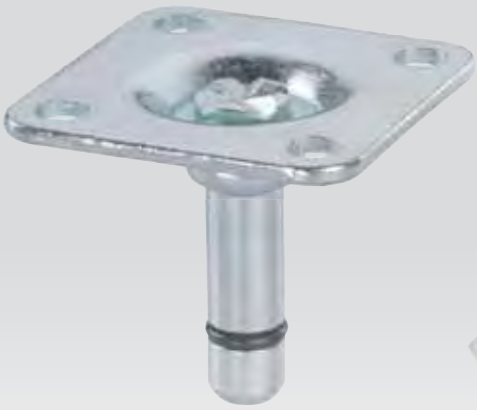

Montageplaten

met verbindingspen en klemring, verzinkt

Bouwhoogte H	D	D1	D2	D3	Los / onverpakt	ZB verpakt
mm	mm	mm	mm	mm		
10	29 × 29	19 × 19	5,2	8 × 26	760137	441601
10	38 × 38	27 × 27	5,2	8 × 26	760138	441602
10	65 × 65	50 × 50	6	10 × 29	760141	

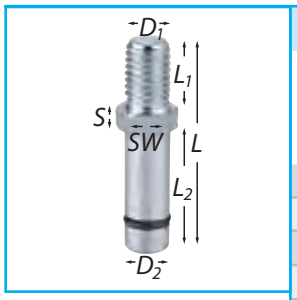

Draadstift

met verbindingspen en klemring, verzinkt

D1	D2	L	L1	L2	S	SW	Los / onverpakt	ZB verpakt
	mm	mm	mm	mm	mm	mm		
M8	8	46	15	26	6	10	760139	441608
M10	8	44	15	26	5	12	760140	441609
M10	10	48	15	28	5	12	798210	441681
M10	10	54	20	29	5	17	760154	
M12	10	54	20	29	5	17	760152	

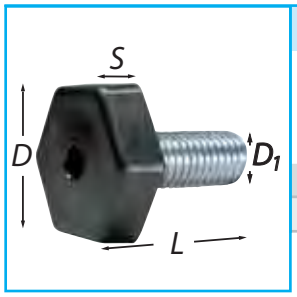

Nivelleerbouten

nieuw

Bout passend voor vierkante en ronde buizen kunststof hulzen met binnendraad

D	D1	S	L	Los/ onverpakt
mm		mm	mm	
23	M8	7	32	004308
28	M10	7	32	004309

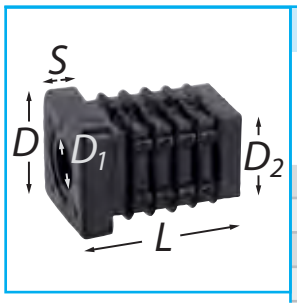

Hulzen voor draadstiften vierkante buis

Kunststof huls met binnendraad

D	D1	D2 voor inwendige buismaat	S	L	Los / onverpakt	ZB verpakt
mm		mm	mm	mm		
25 × 25	M8	22 × 22	6	36	004301	441301
25 × 25	M10	22 × 22	6	36	004302	441302
30 × 30	M8	27 × 27	8	36	004303	441303
30 × 30	M10	27 × 27	8	36	004304	441304

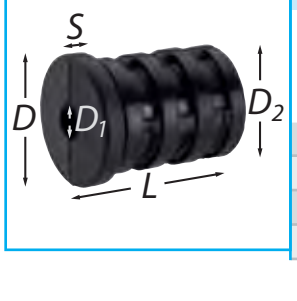

Hulzen voor draadstiften ronde buis

Kunststof huls met binnendraad

D	D1	D2 voor inwendige buismaat	S	L	Los / onverpakt	ZB verpakt
mm		mm	mm	mm		
25	M8	22	5	39	004318	441323
25	M10	22	5	38	004319	441324
32	M8	28	5	41	004321	441321
32	M10	28	5	41	004322	441322

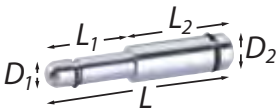

Stiftpennen met klemring

Stiftpen met 2 geplaatste klemringen

D1 mm	D2 mm	L mm	L1 mm	L2 mm		Los / onverpakt	ZB verpakt
8	8	57				760143	441679
8	8,5	57	26	31		760144	441671
8	9	57	26	31		760145	441670
8	9,5	57	26	31		760146	441672
8	10	57	26	31		760147	441673
8	11	57	26	31		760148	441674
10	10	53,5	28	22		798211A	
10	10	58				798211	441682
10	11	53,5	28	22		798212A	
10	11	58	28	30		798212	441683

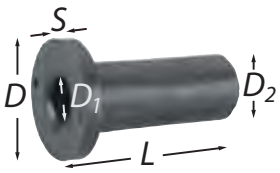

Hulzen voor stiftpennen

Hulzen met gat voor stiftpen 8 mm

D mm	D1 mm	D2 mm	S mm	L mm	Materiaal		Los / onverpakt	ZB verpakt
20	8	13	2	29	Spuitgegoten zink		760160	441160
22	8	13	3	35	Kunststof		760142	441142

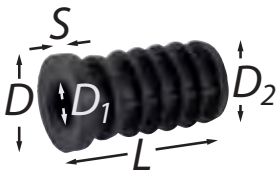

Ronde buishulzen voor stiftpennen

Hulzen van kunststof voor ronde buis, met gat voor stiftpen 8 mm

D mm	D1 mm	D2 mm	S mm	L mm	voor inwendige buismaat mm	voor uitwendige buismaat mm		Los / onverpakt	ZB verpakt
15	8	13	3	35	12	15		004288	
18	8	16,3	3	35	15	18		004289	
20	8	17,8	3,5	35	17	20		004290	441290
25	8	23,3	3,5	37	22	25		004291	441291

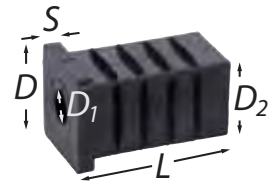

Vierkante buishulzen voor stiftpennen

Hulzen van kunststof voor vierkante buis, met gat voor stiftpen 8 mm

D mm	D1 mm	D2 mm	S mm	L mm	voor inwendige buismaat mm	voor uitwendige buismaat mm		Los / onverpakt	ZB verpakt
20 × 20	8	18 × 18	4	37	17 × 17	20 × 20		004300	441300
25 × 25	8	23 × 23	4	40	22 × 22	25 × 25		004305	441305
30 × 30	8	28 × 28	4	36	27 × 27	30 × 30		004306	441306

Plaatschoenen

Bevestiging voor spaanplaten, voorzien van kunststof laag met stiftpen 8 mm

voor plaatdikte mm	Bouwhoogte mm	mm	mm	mm	Materiaal-dikte mm		Los / onverpakt	ZB verpakt
19	9	49 × 19	32	5	1,5		760157	483157
22	9	49 × 22	32	6	1,5		760158	

Bevestigingssets pen en huls voor ronde buis

Bevestigingsset bestaande uit slaghuls en stiftpen 8 mm met klemring voor alle wielen voor meubels met boutgat

voor inwendige buismaat mm	voor uitwendige buismaat mm	Materiaal	Inhoud	Art.nr.
10		Kunststof	2	441604
13		Kunststof	2	441605
13		Spuitgegoten zink	2	441606
17	20	Kunststof	2	441621
23	25	Kunststof	2	441622

Bevestigingssets pen en huls voor vierkante buis

Bevestigingsset bestaande uit slaghuls en stiftpen 8 mm met klemring voor alle wielen voor meubels met boutgat

voor inwendige buismaat mm	voor uitwendige buismaat mm	Inhoud	Art.nr.
18 × 18	20 × 20	2	441616
23 × 23	25 × 25	2	441617
28 × 28	30 × 30	2	441618

Bevestigingsset nivelleerbout en huls voor vierkante buis

nieuw

Bevestigingsset bestaande uit nivelleerbout M10x25 en huls met binnendraad

voor inwendige buismaat mm	voor uitwendige buismaat mm	Inhoud	Art.nr.
22 × 22	25 × 25	2	441309

Bevestigingssets draadstift en huls voor ronde buis

Bevestigingsset bestaande uit slaghuls, draadstift M10x15, kartelring en moer voor alle wielen voor apparaten met boutgat

voor inwendige buismaat mm	voor uitwendige buismaat mm	Inhoud	Art.nr.
13		2	441740
17	20	2	441741
22	25	2	441742

Bevestigingssets draadstift en huls voor vierkante buis

Bevestigingsset bestaande uit slaghuls, draadstift M10x15, kartelring en moer voor alle wielen voor apparaten met boutgat

voor inwendige buismaat mm	voor uitwendige buismaat mm	Inhoud	Art.nr.
17 × 17	20 × 20	2	441745
22 × 22	25 × 25	2	441746
27 × 27	30 × 30	2	441747

Inbusbouten voor zwenkwielen met boutgat

inbusbout conform DIN 912

Schroefdraad	Lengte schroef-draad mm	mm		Los / onverpakt	ZB verpakt
M10	20	10,2		004202	
M10	25	10,2		004203	441736
M12	30	12,2		004207	
M12	80	12,2		0042047	

Expander ronde buis

Spreidbevestiging voor ronde buizen, kunststof met inbusbout M10

inwendige buismaat mm	expander-lengte mm		Art.nr.
19 - 21,5	70		004336
21,5 - 24	70		004337
24 - 27	70		004338
27 - 30	70		004339

Expander vierkante buis

Spreidbevestiging voor vierkante buizen, kunststof met inbusbout M10

inwendige buismaat mm	expander-lengte mm		Art.nr.
19 - 21.5	70		004331
21,5 - 24	70		004332
24 - 27	70		004333
27 - 30	70		004334

Penbevestiging voor wielen voor transporttoestellen met boutgat

Wielen voor transporttoestellen met boutgat zijn zodanig geconstrueerd dat aan de meest uiteenlopende eisen aan de kwaliteit van de penbevestiging kan worden voldaan. Individuele wensen kunnen ook bij kleine hoeveelheden worden vervuld.

Wij leveren:

- ronde pennen vanaf Ø 14 mm
- vierkante pennen vanaf 15 mm randlengte, tevens met rond of dwars boorgat
- draadstiften vanaf M10

Draaibevestigingsplaten

verzinkt, kogellager

mm	mm	mm	Totale hoogte mm		Los / onverpakt	ZB verpakt
57 × 57	43 × 43	5,3	11		001144	483060
70 × 95	45 × 75	6,3	19	nieuw	1145	

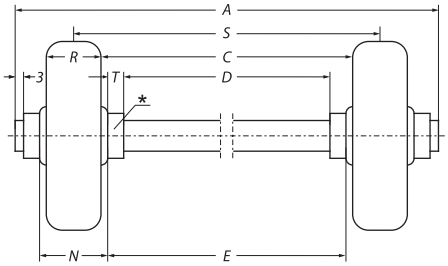

Berekening van de totale aslengte [A]

gegeven is spoorbreedte [S]:	A = S + N + 2T + 6 mm
gegeven is afstand banden [C]:	A = C + R + N + 2T + 6 mm
gegeven is afstand *stelringen [D]:	A = D + 4T + 2N + 6 mm
gegeven is afstand wielnaven [E]:	A = E + 2N + 6 mm

Asbuizen

Asbuis van galvanisch verzinkt staal

Buitendiameter mm	Lengte mm	Materiaaldikte mm		Art.nr.	ZB verpakt
12	500	1,5		004950G	483001
12	800	1,5		004951G	483002
20	500	1,5		004960G	483011
20	800	1,5		004961G	483012
20	1000	1,5		004962G	

Assen

Van blank getrokken rondstaal ST 50K, DIN 669.
Alle nominale afmetingen met minustoleranties. Meterwaren, bij bestelling lengte opgeven a.u.b.

Buitendiameter mm		Art.nr.
12		001012
15		001015
17		001017
20		001020
25		001025
30		001030
35		001035
40		001040
50		001050

Vierkantstaal

Staal blank conform DIN 1014, St 37-2
Meterwaren, bij bestelling lengte opgeven a.u.b.

mm		Art.nr.
30 × 30		001130
40 × 40		001140
50 × 50		001150

Askappen van kunststof

ZB verpakt 2 stuks in een set

voor assen mm	kleur		Los/ onverpakt	ZB verpakt
12	zwart		002128	483040
20	rood		002130	483042
20	zwart		002131	483044

Askappen van staal

Staal St 37, vernikkeld, of roestvast staal, ZB verpakt 2 stuks in een set

voor assen mm			Los/ onverpakt	ZB verpakt
12			002112	483041
15			002115	
20	EDELSTAHL Rost frei		002120	483072
17			002117	
25			002125	

Stelringen

Stelring conform DIN 705/A, met stelschroef binnenzeskant DIN 914, ZB verpakt 2 stuks in een set

voor assen mm	Buitendiameter mm	Breedte mm			Los/ onverpakt	ZB verpakt
12	22	12			002012G	483021
15	25	12			002015	
17	28	12			002017	
20	32	14			002021G	483022
25	40	16			002026	
30	45	16			002031	
35	56	16			002035	

Bokken

van grijs gietijzer, spanbout M8

voor assen mm	mm	mm	mm	Totale hoogte mm		Art.nr.
12	80 × 34	52	12,5	42		003012
20	80 × 34	52	12,5	50		003020
25	92 × 40	64	12,5	62		003025
30	90 × 40	64	10,5	62		003030
35	100 × 50	75 × 26	10,5	76		003035

Zwaarlast-draaikrans van gietijzer

Draaibevestigingsplaat van gietijzer, stof- en spatwaterdichte staalkogelkrans tussen boven- en onderplaat, kan worden nagesmeerd. Draagvermogen ca. 1500 kg.

mm	mm	mm	Totale hoogte mm		Art.nr.
225 × 145	185 × 105	12,5	43		001100

Universele astoebehoren-sets

Bevestigingssets al naar gelang van de uitvoering bestaande uit spanhuls, bout, veerring/kartelring, carrosserieringen, moer en afstandsringen.
Attentie: de ashuls dient te allen tijde ca. 1 - 2 mm langer dan de naaf te zijn.

Universele astoebehoren voor inbouwwielen

mm	mm	Huls Lengte mm	Huls Ø-binnen mm	bout / moer mm	Materiaal	Toebehoren	Los / onverpakt	ZB verpakt
40	12	41	8	M8 × 55	galvanisch verzinkt	1 veerring	004101C	
40	12	42	8	M8 × 55	Rost frei	1 kartelring	004401A	
44	12	46	8	M8 × 55	galvanisch verzinkt	1 veerring	004101D	
44	15	45,5	8	M8 × 58	galvanisch verzinkt	1 veerring	004102A	
44	15	45,5	9	M8 × 60	Rost frei	1 veerring	004402	
58	20	60	16	M12 × 80	Rost frei	1 kartelring	004404	
60	20	61	12	M12 × 80	galvanisch verzinkt	1 veerring	004103	483030
75	20	103	11	M10 × 130	galvanisch verzinkt	1 veerring 2 carrosserieringen 4 afstandsringen		483036
88	20	90	12	M12 × 120	galvanisch verzinkt	1 veerring	004020	483031
100	20	103	12	M12 × 130	galvanisch verzinkt	1 veerring 2 carrosserieringen	004026	483032

Afstandsringen

Afstandsring van polypropyleen voor het compenseren van verschillende aslengten, ZB verpakt 2 stuks in een set

voor assen mm	Buitendiameter mm	Breedte mm			Los / onverpakt	ZB verpakt
20	30	6			004806	483035

Astoebehoren-sets voor kruiwagentypes

Bevestigingssets al naar gelang van de uitvoering bestaande uit spanhuls, bout, veerring/kartelring, moer en afstandsringen of stofkappen.
Attentie: geldig op het tijdstip bij het ter perse gaan. Wijzigingen, welke zijn uitgevoerd door de kruiwagenfabrikanten separaat controleren a.u.b.

Universele astoebehoren voor inbouwwielen

voor kruiwagen-type	mm	mm	Huls Lengte mm	Huls Ø-binnen mm	bout / moer mm	Toebehoren	Los / onverpakt	ZB verpakt
Fort	100	20	130	M10	2x M10 × 20	2 stofkappen, afstand/lengte 24 mm		**483033H**
Müba	100	20	103	14	M14 × 140	1 kartelring		**483037**
Haemmerlin, Limex	88/100	20	103	10	M10 × 130	2 carrosserieringen 1 veerring 2 afstandsringen		**483034**
Capito	88/100	20	103	12	M12 × 140	2 carrosserieringen 1 veerring, 2 afstandsringen	**004028**	

Ashulzen

Attentie: de ashuls dient te allen tijde ca. 1 - 2 mm langer dan de naaf te zijn.

Ashulzen

mm	Huls Ø-buiten mm	Huls Ø-binnen mm	Huls Lengte mm	Materiaal		Art.nr.
21 - 21,5	8	6	22,5	staal		004700A
21 - 21,5	8	6	22,5	EDELSTAHL Rost frei		004760
22 - 22,5	8	6	24	staal		004700G
40	12	8	41	staal		004701C
40	12	8	42	EDELSTAHL Rost frei		004750A
44	15	8	45,5	staal verzinkt		004702AG
44	15	8	46	EDELSTAHL Rost frei		004751
57 - 58	8	6	58,5	staal		004700F
58 - 59	16	12	60	EDELSTAHL Rost frei		004756
58 - 59	20	16	60	EDELSTAHL Rost frei		004752
58 - 60	20	12	61	staal verzinkt		004706G
88	20	12	90	staal verzinkt		004710G
100	20	11	103	staal		004719
100	20	12	103	staal verzinkt		004712G

Toebehoren voor zwenkwielen

Richtingvastzetters voor zwenkwielen

voor wieldiameter mm		Art.nr.
150 - 200		712199

Tabel artikel-nr.

Artikel-Nr	Pagina
001012	122
001015	122
001017	122
001020	122
001025	122
001030	122
001035	122
001040	122
001050	122
001100	123
001130	122
001140	122
001144	121
001150	122
002012G	123
002015	123
002017	123
002021G	123
002026	123
002031	123
002035	123
002112	123
002115	123
002117	123
002120	123
002125	123
002128	123
002130	123
002131	123
003012	123
003020	123
003025	123
003030	123
003035	123
004020	124
004026	124
004028	125
004101C	124
004101D	124
004102A	124
004103	124
004202	121
004203	121
0042047	121
004207	121
004288	119
004289	119
004290	119
004291	119
004300	119
004301	118
004302	118
004303	118
004304	118
004305	119
004306	119
004308	118
004309	118
004318	118
004319	118
004321	118
004322	118
004331	121
004332	121
004333	121
004334	121
004336	121
004337	121
004338	121
004339	121
004401A	124
004402	124

Artikel-Nr	Pagina
004404	124
004700A	126
004700F	126
004700G	126
004701C	126
004702AG	126
004706G	126
004710G	126
004712G	126
004719	126
004750A	126
004751	126
004752	126
004756	126
004760	126
004806	124
004950G	122
004951G	122
004960G	122
004961G	122
004962G	122
1145	121
441109	16
441110	16
441142	119
441160	119
441290	119
441291	119
441300	119
441301	118
441302	118
441303	118
441304	118
441305	119
441306	119
441309	120
441321	118
441322	118
441323	118
441324	118
441601	118
441602	118
441604	120
441605	120
441606	120
441608	118
441609	118
441616	120
441617	120
441618	120
441621	120
441622	120
441670	119
441671	119
441672	119
441673	119
441674	119
441679	119
441681	118
441682	119
441683	119
441736	121
441740	120
441741	120
441742	120
441745	120
441746	120
441747	120
441800	15
441801	15
441802	14
483001	122

Artikel-Nr	Pagina
483002	122
483011	122
483012	122
483021	123
483022	123
483030	124
483031	124
483032	124
483033H	125
483034	125
483035	124
483036	124
483037	125
483040	123
483041	123
483042	123
483044	123
483060	121
483072	123
483157	119
484001	115
484001B	115
484002	115
484002B	115
484004	115
6703104	33
6703112	35
6703204	33
6704141	35
6704151	36
6704551	36
6705104	33
6705112	35
6705151	36
6705204	33
6706141	35
6706551	36
6707151	36
6707551	36
6714551	36
6716551	36
6717551	36
6724551	36
6726551	36
6727551	36
6733104	33
6733112	35
6733204	33
6734141	35
6734151	36
6734551	36
6735104	33
6735112	35
6735151	36
6735204	33
6736141	35
6736551	36
6737151	36
6737551	36
6744551	36
6746551	36
6747551	36
6753004	31
6753012	31
6754051	31
6755004	31
6755012	31
6755051	31
6756051	31
6757051	31
6758051	31
6763104	33

Artikel-Nr	Pagina
6763112	35
6763122	32
6763204	33
6763222	32
700301A	105
700302	105
700303	105
700304	105
700305	105
700306	105
700307	105
700308	105
700309	105
700350	107
700360	107
700601	106
700602	106
700603	106
700604	106
700605	106
700653	106
700654	106
700655	106
700656	106
700770	107
700771	107
700772	107
700901	108
700911	108
700914	108
700931	108
700934	108
700941	108
700944	108
700951	108
700954	108
700961	108
700964	108
700971	108
700974	108
700978	108
700981	108
700984	108
700994	108
701010	105
701011	105
701012	105
701013	105
701014	105
701015	105
701016	105
701017	105
708110	30
708120	30
708130	30
708140	30
708150	30
708160	30
708310	30
708320	30
708326	30
708328	31
708330	30
708336	30
708338	31
708340	30
708350	30
708360	30
708370	30
708500	30
708501	30
709132	27

Artikel-Nr	Pagina
709150	27
709150R	27
709155L	27
709157	27
709186	27
709187	28
709188	27
709189	28
709190	27
709220	27
709302	28
709306	28
709312	28
709313	28
709315	28
709354	28
709358	28
710142C	54
710152C	54
710172	54
710182	54
710202	54
710212	54
710222	54
710242	54
710252	54
710255	54
710272	54
710342	54
710354	54
710362	54
710363	54
710366	54
710373	54
711086	74
711089	74
711101	73
711105	73
711106	74
711109	74
711123	73
711124	73
711125	73
711126	74
711129	74
711142	60
711145	61
711152	60
711155	61
711156	74
711159	74
711160	73
711165	73
711166	74
711169	74
711172	60
711175	61
711182	60
711200	73
711202	60
711205	73
711206	74
711208	61
711209	74
711212	60
711222	60
711228	61
711232	60
711242	60
711250	73
711252	60
711272	60

Tabel artikel-nr.

Artikel-Nr	Pagina
711657	64
711658	64
711677	64
711678	64
711707	64
711708	64
711727	64
711728	64
712086	74
712089	74
712101	73
712105	73
712106	74
712109	74
712123	73
712124	73
712125	73
712126	74
712129	74
712142	60
712145	61
712152	60
712155	61
712156	74
712159	74
712160	73
712165	73
712166	74
712169	74
712172	60
712175	61
712182	60
712199	127
712200	73
712202	60
712205	73
712206	74
712208	61
712209	74
712212	60
712222	60
712228	61
712232	60
712242	60
712250	73
712252	60
712657	64
712658	64
712677	64
712678	64
712707	64
712708	64
712727	64
712728	64
713086	74
713101	73
713106	74
713123	73
713125	73
713126	74
713142	60
713152	60
713156	74
713160	73
713166	74
713172	60
713182	60
713200	73
713202	60
713206	74
713212	60
713222	60

Artikel-Nr	Pagina
713232	60
713242	60
713250	73
713252	60
713272	60
713657	64
713677	64
713707	64
713727	64
714141	54
714151	54
714151H	57
714171	54
714181	54
714201	54
714201ROT	54
714221	54
714221ROT	54
714251	54
714253	54
714313	54
714314	54
714465F	55
714485	55
714565F	55
714585	55
714665F	55
714685	55
715141	58
715142	58
715145	58
715146	58
715151	58
715152	58
715155	58
715156	58
715171	58
715172	58
715175	58
715176	58
715201	58
715202	58
715208	58
715209	58
715211	58
715212	58
715221	58
715222	58
715228	58
715229	58
715241	58
715242	58
715441	59
715446	59
715451	59
715456	59
715465F	62
715468F	62
715471	59
715476	59
715485	63
715501	59
715509	59
715521	59
715529	59
715565F	62
715567F	62
715585	63
715665F	62
715667F	62
715685	63
716141	58

Artikel-Nr	Pagina
716142	58
716145	58
716146	58
716151	58
716152	58
716155	58
716156	58
716171	58
716172	58
716175	58
716176	58
716201	58
716202	58
716208	58
716209	58
716211	58
716212	58
716221	58
716222	58
716228	58
716229	58
716241	58
716242	58
716441	59
716446	59
716451	59
716456	59
716465F	62
716468F	62
716471	59
716476	59
716485	63
716501	59
716509	59
716521	59
716529	59
716565F	62
716567F	62
716585	63
716665F	62
716667F	62
716685	63
717141	58
717142	58
717151	58
717152	58
717171	58
717172	58
717201	58
717202	58
717211	58
717212	58
717221	58
717222	58
717241	58
717242	58
717441	59
717451	59
717465F	62
717471	59
717485	63
717501	59
717521	59
717565F	62
717585	63
717665F	62
717685	63
720155	77
720174	77
720175	77
720204	77
720206	77

Artikel-Nr	Pagina
720214	77
720221	101
720224	77
720224	101
720226	101
720226	77
720234	77
720236	77
720351	76
720354	76
720357	55
720371	76
720374	76
720375	76
720376	76
720377	55
720401	76
720404	76
720406	76
720407	55
720414	76
720421	76
720424	76
720426	76
720427	55
720605	78
720610	78
720615	78
720616	78
720620	78
720625	78
720626	78
721154	85
721174	85
721204	85
721224	85
721244	85
721610	93
721615	93
721616	93
721620	93
721651	82
721654	82
721671	82
721674	82
721701	82
721704	82
721721	82
721724	82
722154	85
722174	85
722204	85
722224	85
722244	85
722610	93
722615	93
722651	82
722654	82
722671	82
722674	82
722701	82
722704	82
722721	82
722724	82
723154	85
723174	85
723204	85
723224	85
723244	85
723610	93
723615	93
723616	93

Artikel-Nr	Pagina
723620	93
723651	82
723654	82
723671	82
723674	82
723701	82
723704	82
723721	82
723724	82
724101	76
724104	76
724111	76
724114	76
724123	76
724126	76
724141	76
724142	76
724144	76
724149	76
724152	100
724153	76
724154	100
724155	76
724161	76
724164	76
724165	76
724166	76
724170	76
724172	76
724173	76
724500	100
724501	100
724502	100
724503	100
724504	100
724505	100
724506	100
724507	100
724508	100
724510	100
724511	100
724513	100
724515	100
724517	100
724519	100
724527	100
724531	100
724532	100
724533	100
724534	100
724535	100
724536	100
724537	100
724538	100
724539	100
724540	100
724541	100
724542	100
724543	100
724550	100
725103	80
725105	80
725114	80
725115	80
725120	80
725121	80
725122	80
725124	80
725140	80
725144	80
725146	80
725149	80

Tabel artikel-nr.

Artikel-Nr	Pagina
725154	80
725158	80
725161	80
725163	80
725321	81
725331	81
725336	81
725351	81
725356	81
725361	81
725366	81
725500	100
725500V	100
725501	100
725501V	100
725502	100
725502V	100
725503	100
725503V	100
725504	100
725504V	100
725505	100
725505V	100
725506	100
725506V	100
725507	100
725507V	100
725508	100
725508V	100
725510	100
725510V	100
725511	100
725511V	100
725513	100
725513V	100
725515	100
725515V	100
725517	100
725517V	100
725519	100
725519V	100
725531	100
725531V	100
725532	100
725532V	100
725533	100
725533V	100
725534	100
725534V	100
725535	100
725535V	100
725536	100
725536V	100
725537	100
725537V	100
725538	100
725538V	100
725539	100
725539V	100
725540	100
725540V	100
725541	100
725541V	100
725542	100
725542V	100
725543	100
725543V	100
725550	100
725550V	100
725551	83
725552	83
725555	83

Artikel-Nr	Pagina
725556	83
725571	83
725572	83
725575	83
725576	83
725601	83
725602	83
725605	80
725607	83
725608	83
725611	83
725612	83
725613	80
725614	80
725615	80
725617	83
725618	83
725619	80
725621	83
725622	83
725625	83
725626	83
725627	80
725635	80
725638	80
725646	80
725649	80
725654	80
725658	80
725661	80
725663	80
725801	84
725806	84
725811	84
725816	84
725821	84
725826	84
726103	80
726105	80
726114	80
726115	80
726120	80
726121	80
726122	80
726124	80
726140	80
726144	80
726146	80
726149	80
726154	80
726158	80
726161	80
726163	80
726321	81
726331	81
726351	81
726361	81
726514	101
726515	101
726540	101
726546	101
726548	101
726550	101
726551	83
726552	83
726555	101
726557	101
726559	101
726560	101
726570	101
726571	83
726572	83

Artikel-Nr	Pagina
726580	101
726581	101
726582	101
726583	101
726584	101
726585	101
726586	101
726587	101
726588	101
726601	83
726602	83
726611	83
726612	83
726621	83
726622	83
726801	84
726811	84
726821	84
727141	55
727151	55
727171	55
727514	101
727515	101
727515V	101
727540	101
727540V	101
727546	101
727546V	101
727548	101
727548V	101
727550	101
727550V	101
727555	101
727555V	101
727557	101
727557V	101
727559	101
727559V	101
727560	101
727560V	101
727570	101
727570V	101
727580	101
727580V	101
727581	101
727582	101
727582V	101
727583	101
727584	101
727584V	101
727585	101
727586	101
727586V	101
727587	101
727587V	101
727588	101
727588Z	101
728141	65
728151	65
728159	40
728171	65
728541	65
728551	65
728559	40
728571	65
729141	65
729151	65
729171	65
730091B	56
730092B	56
730141D	56
730142D	56

Artikel-Nr	Pagina
730143H	57
730151A	56
730151C	56
730152C	56
730152D	56
730153H	57
730171	56
730171D	56
730171H	57
730172	56
730172D	56
730181	56
730201D	56
730201H	57
730202	56
730205	56
730211D	56
730212	56
730221	56
730221H	57
730222	56
730251	56
730252	56
730254	76
730256	76
730541	56
7305411	76
730542	56
7305421	76
730551	56
730552	56
730555	56
7305551	76
730556	56
7305561	76
730571	56
7305711	76
730572	56
7305721	76
730601	56
7306011	76
730602	56
7306021	76
730604	56
730605	56
730611	56
7306111	76
730612	56
7306121	76
730621	56
7306211	76
730622	56
7306221	76
7306311	76
7306321	76
731091B	66
731092B	66
731141	66
731142	66
731145	67
731146	67
731151	66
731152	66
731155	67
731156	67
731171	66
731172	66
731175	67
731176	67
731181	66
731182	66
731201	66

Artikel-Nr	Pagina
731202	66
731205	66
731208	67
731209	67
731211	66
731221	66
731222	66
731228	67
731229	67
731242	66
731301	68
731301H	69
731305	68
731305H	69
731311	68
731311H	69
731315	68
731315H	69
731321	68
731321H	69
731325	68
731325H	69
731331	68
731331H	69
731338	68
731338H	69
731361	68
731361H	69
731368	68
731368H	69
731541	70
7315411	72
731542	70
7315421	72
731545	70
7315451	72
731546	70
7315461	72
731551	70
7315511	72
731552	70
7315521	72
731555	70
7315551	72
731556	70
7315561	72
731571	70
7315711	72
731572	70
7315721	72
731575	70
7315751	72
731576	70
7315761	72
731601	70
7316011	72
731602	70
7316021	72
731604	70
731605	70
731606	70
731607	70
731608	70
7316081	72
731609	70
7316091	72
7316111	72
7316121	72
7316181	72
7316191	72
731621	70
7316211	72

Tabel artikel-nr.

Artikel-Nr	Pagina
731622	70
7316221	72
731628	70
7316281	72
731629	70
7316291	72
731741	71
731745	71
731751	71
731755	71
731771	71
731775	71
731801	71
731805	71
731821	71
731825	71
732141	66
732142	66
732145	67
732146	67
732151	66
732152	66
732155	67
732156	67
732171	66
732172	66
732175	67
732176	67
732181	66
732182	66
732201	66
732202	66
732205	66
732208	67
732209	67
732211	66
732221	66
732222	66
732228	67
732229	67
732242	66
732301	68
732305	68
732311	68
732315	68
732321	68
732325	68
732331	68
732338	68
732361	68
732368	68
732541	70
7325411	72
732542	70
7325421	72
732545	70
7325451	72
732546	70
7325461	72
732551	70
7325511	72
732552	70
7325521	72
732555	70
7325551	72
732556	70
7325561	72
732571	70
7325711	72
732572	70
7325721	72
732575	70

Artikel-Nr	Pagina
7325751	72
732576	70
7325761	72
732601	70
7326011	72
732602	70
7326021	72
732604	70
732605	70
732606	70
732607	70
732608	70
7326081	72
732609	70
7326091	72
7326111	72
7326121	72
7326181	72
7326191	72
732621	70
7326211	72
732622	70
7326221	72
732628	70
7326281	72
732629	70
7326291	72
732741	71
732745	71
732751	71
732755	71
732771	71
732775	71
732801	71
732805	71
732821	71
732825	71
733091B	66
733092B	66
733141	66
733142	66
733151	66
733152	66
733171	66
733172	66
733181	66
733182	66
733201	66
733202	66
733205	66
733211	66
733221	66
733222	66
733242	66
733301	68
733301H	69
733311	68
733311H	69
733321	68
733321H	69
733331	68
733331H	69
733361	68
733361H	69
733541	70
7335411	72
733542	70
7335421	72
733551	70
7335511	72
733552	70
7335521	72

Artikel-Nr	Pagina
733571	70
7335711	72
733572	70
7335721	72
733601	70
7336011	72
733602	70
7336021	72
733604	70
733605	70
7336111	72
7336121	72
733621	70
7336211	72
733622	70
7336221	72
733741	71
733751	71
733771	71
733801	71
733821	71
734123	79
734124	79
734128	79
734140	79
734145	79
734160	79
734190	79
734201	101
734205	102
734209	77
734217	77
734219	77
734220	77
734227	77
734229	77
734230	77
734237	77
734240	101
734240	77
734245	77
734245	101
734247	77
734250	77
734317	79
734319	77
734327	79
734329	77
734337	79
734339	77
734405	79
734410	79
734415	79
734420	79
734425	79
734430	79
734435	79
734440	79
734445	79
734450	79
734455	79
734460	79
734465	79
734470	79
734475	79
734477	79
735055	102
735065	102
735075	102
735154	92
735158	92
735200	87

Artikel-Nr	Pagina
735207	86
735210	87
735217	86
735220	87
735230	87
735237	86
735240	87
735247	86
735250	87
735300	89
735304	102
735305	89
735306	89
735310	89
735311	89
735315	89
735316	89
735317	90
735318	90
735319	88
735320	89
735321	89
735325	89
735326	89
735327	90
735328	90
735329	88
735330	89
735331	89
735335	89
735336	89
735337	90
735338	90
735339	88
735405	94
735410	94
735415	94
735420	94
735421	94
735425	94
735426	94
735430	94
735431	94
735435	94
735436	94
735440	94
735445	94
735600	87
735607	86
735610	87
735617	86
735619	88
735620	87
735629	88
735630	87
735637	86
735639	88
735640	87
735647	86
735650	87
735654	92
735655	102
735658	92
735665	102
735675	102
736055	102
736065	102
736075	102
736154	92
736158	92
736200	87
736207	86

Artikel-Nr	Pagina
736210	87
736217	86
736220	87
736230	87
736237	86
736240	87
736247	86
736250	87
736300	89
736305	89
736310	89
736315	89
736317	90
736319	88
736320	89
736325	89
736327	90
736329	88
736330	89
736335	89
736337	90
736339	88
736405	94
736410	94
736415	94
736420	94
736425	94
736430	94
736435	94
736440	94
736445	94
738205	103
738254	95
738259	95
738330	96
738331	96
738332	96
738340	96
738341	96
738344	96
738345	96
738348	96
738349	96
738350	96
738351	96
738352	96
738353	96
738354	96
738355	96
738356	96
738357	96
738358	96
738359	96
738360	96
738365	96
738440	97
738441	97
738445	97
738450	97
739205	103
739254	95
739330	96
739332	96
739340	96
739344	96
739348	96
739350	96
739352	96
739353	96
739354	96
739355	96
739360	96

Tabel artikel-nr.

Artikel-Nr	Pagina
739365	96
739440	97
739441	97
739445	97
739450	97
740102	110
740103	110
740103L	110
740108	110
740112	110
740113	110
740114	111
740116	110
740117	110
740118	110
740119	110
740120	111
740122	110
740123	110
740125	110
740126	110
740128	110
740129	110
740135	111
740136	111
740138	111
740139	111
740140M	111
740141	111
740142	111
740143	111
740147	111
740148	111
740150	111
740151	111
740152	111
740153	111
740154	111
740158	111
740159	111
740162	111
740163	111
740167	111
740168A	111
740168B	111
740172	111
740181	110
740202	110
740203	110
740204	110
740205	110
740207	110
740208	110
740212	110
740213	110
740214	110
740217	111
740218	111
740226	111
740228	111
740232	111
740250	110
740252	110
740253	110
740254	110
740255	111
740261	110
740265	111
740267	111
740269	111
740301	112
740302	112

Artikel-Nr	Pagina
740303	112
740304	112
740305	112
740306	112
740307	112
740308	112
740309R	112
740310R	112
740310RP	113
740311	112
740312	112
740313	112
740314	112
740319	112
740322	112
740323	112
740324	112
740325	112
740326	112
740327	112
740328	112
740329	112
740330	110
740331	110
740335	112
740336	112
740337	112
740338	112
740339	112
740340	112
740341	112
740342	112
740343	110
740344	112
740345	110
740346	110
740348	112
740351P	113
740353P	113
740356P	113
740357P	113
740358P	113
740360	110
740361	110
740363	110
740365	110
740366	112
740367	110
740368	112
740371	111
740373	111
740375	110
740377	110
740379	110
740381	110
740385	111
740387	111
740421	111
740423	111
740425	111
740427	111
740439	110
740501	110
740502	110
740504	110
740506	111
741102	114
741103	114
741117	114
741125	114
741126	114
741127	114

Artikel-Nr	Pagina
741128	114
741130	114
741131	114
741134	114
741135	114
741204	114
741206	114
741207	114
741208	114
741217	114
741218	114
741331	114
741333	114
742102	114
742103	114
742117	114
742125	114
742126	114
742127	114
742128	114
742130	114
742131	114
742134	114
742135	114
742204	114
742206	114
742207	114
742208	114
742217	114
742218	114
742331	114
742333	114
743102A	114
743103A	114
743117	114
743125	114
743126	114
743127	114
743128	114
743130	114
743131	114
743134	114
743135	114
745100	113
745105	113
745107	113
745111	104
750081	78
750111	78
750141	78
750144	78
750151	78
750154	78
750171	78
750174	78
750191	78
750194	78
750201	78
750204	78
750211	78
750214	78
750221	78
750223	78
750224	78
750226	78
750251	78
750254	78
750554	79
750574	79
750578	79
750594	79
750614	79

Artikel-Nr	Pagina
750624	79
750634	79
750644	79
750648	79
750653	79
750654	79
751081	91
751111	91
751141	91
751151	91
751171	91
751201	91
751221	91
751251	91
753081	91
753111	91
753141	91
753151	91
753171	91
753201	91
753221	91
753251	91
760060	17
760060M	17
760061	17
760062	17
760063	17
760080	17
760081	17
760082	17
760083	17
760100	17
760101	17
760102	17
760103	17
760134	17
760135	17
760136	17
760137	118
760138	118
760139	118
760140	118
760141	118
760142	119
760143	119
760144	119
760145	119
760146	119
760147	119
760148	119
760152	118
760154	118
760157	119
760158	119
760160	119
761100	20
761101	22
761102	20
761103	20
761105	20
761110	20
761111	20
761112	20
761113	20
761120	20
761121	20
761200	20
761201	20
761210	20
761211	20
761212	20
761213	20

Artikel-Nr	Pagina
761220	20
761221	20
761300	20
761300A	21
761301A	21
761305	20
761310	20
761310A	21
761311A	21
761312	20
761312A	21
761313A	21
761320	20
761320A	21
761321A	21
761330	22
761331	22
761332	22
761333	22
761335	23
761336	23
761337	23
761338	23
761340	23
761341	23
761342	23
761343	23
761440	24
761441	24
761442	24
761443	24
761444	24
761445	24
761446	24
761450	24
761455	24
761460	24
761461	24
761463	24
761464	24
761470	24
761471	24
761472	24
761473	24
761474	24
761475	24
761476	24
761477	24
761478	24
761479	24
761480	24
761482	24
761500	21
761510	21
761512	21
761520	21
761560	20
761565	20
761600	23
761601	23
761602	23
761605	23
761606	23
761607	23
761670	25
761672	26
761810	16
761811	16
761812	16
761813	16
761815	16
761816	16

Tabel artikel-nr.

Artikel-Nr	Pagina
761817	16
761818	16
761837	16
761840	16
761845	16
761846	16
761847	16
761848	16
761849	16
761854	16
761855	16
761856	16
761857	16
761858	16
761859	16
761872	22
761875	22
761876	22
761880	21
761881	21
761882	21
761883	21
761890	21
761891	21
761892	21
761893	21
761894	21
761940	20
761940A	21
761941A	22
761942A	23
761945A	21
761946A	23
761950	20
761951	20
761954	21
761955	20
761956	22
761957	22
761961	20
761970	25
761972	26
761975	25
761976	26
761978	26
761989	23
761994	23
762100	20
762110	20
762114	20
762120	20
762200	20
762210	20
762214	20
762220	20
763100	25
763110	25
763112	25
763120	25
763122	25
763130	26
763140	26
763142	26
763150	26
763152	26
763600	25
763610	25
763611	25
763620	25
763621	25
763630	26
763640	26

Artikel-Nr	Pagina
763642	26
763650	26
763652	26
763660	26
763661	26
763662	26
763663	26
763664	26
764100	25
764110	25
764112	25
764120	25
764122	25
764130	26
764140	26
764142	26
764150	26
764152	26
765100	22
765101	22
765106	22
765110	22
765111	22
765112	22
765113	22
765120	22
765121	22
765200	22
765201	22
765210	22
765211	22
765213	22
765214	22
765220	22
765221	22
765500	22
765510	22
765512	22
765520	22
769370	34
769372	34
770035	103
770100C	42
770105	42
770106	43
770120	40
770150	42
770160	44
770180	45
770182	41
770200C	46
770214	32
770216	32
770218	32
770220	40
770260	44
770280	45
770282	41
770310	47
770310K	47
770324	32
770326	32
770328	32
770410C	47
770510C	47
770511C	46
770520	40
770524	32
770526	32
770528	32
770580	45
770582	41

Artikel-Nr	Pagina
770620	40
770775	104
770776	104
771100C	42
771105	42
771120	40
771150	42
771160	44
771180	45
771182	41
771200C	46
771220	40
771260	44
771280	45
771282	41
771310	47
771310K	47
771410C	47
771510C	47
771511C	46
771520	40
771580	45
771582	41
771620	40
772100C	42
772105	42
772120	40
772150	42
772160	44
772180	45
772182	41
772200C	46
772220	40
772260	44
772280	45
772282	41
772310	47
772310K	47
772410C	47
772510C	47
772511C	46
772520	40
772580	45
772582	41
772620	40
773035	103
773100C	42
773105	42
773120	40
773150	42
773160	44
773180	45
773182	41
773200C	46
773214	32
773216	32
773218	32
773220	40
773260	44
773280	45
773282	41
773310	47
773310A	48
773310C	47
773324	32
773326	32
773328	32
773410C	47
773410CA	48
773510C	47
773511C	46
773520	40

Artikel-Nr	Pagina
773524	32
773526	32
773528	32
773580	45
773582	41
773620	40
774100C	42
774105	42
774120	40
774150	42
774160	44
774180	45
774182	41
774200C	46
774220	40
774260	44
774280	45
774282	41
774310	47
774310A	48
774310C	47
774410C	47
774410CA	48
774510C	47
774511C	46
774520	40
774580	45
774582	41
774620	40
775105	38
775106	38
775120	38
775121	38
775150	38
775160	39
775161	39
775165	39
775165E	39
775200	38
775260	39
775261	39
775265	39
775265E	39
775420	38
775421	38
775510C	38
775511C	38
775520	38
775561	39
775565	39
775565E	39
775620	38
776100	50
776120	49
776160	51
776220	49
776260	51
776310	52
776410	52
777100	50
777120	49
777160	51
777220	49
777260	51
777310	52
777410	52
778100	50
778120	49
778160	51
778220	49
778260	51
778310	52

Artikel-Nr	Pagina
778410	52
779100	50
779120	49
779160	51
779220	49
779260	51
779310	52
779410	52
780560	44
780565	47
780614C	42
780660	44
780665	47
781560	44
781565	47
781614C	42
781660	44
781665	47
782560	44
782565	47
782614C	42
782660	44
782665	47
782666	104
783560	44
783565	47
783614C	42
783660	44
783665	47
784560	44
784565	47
784614C	42
784660	44
784665	47
785310	38
785410	39
785561	39
785565	39
785565E	39
785610C	38
785611C	38
785661	39
785665	39
785665E	39
790101	14
790110	14
790111	14
790120C	14
790121	14
790124	19
790125	14
790130C	14
790131	14
790135	14
790140C	14
790145	14
790200B	14
790201A	14
790202C	14
790203C	14
790245	17
790255	17
790280	17
790285	17
790300	18
790301	18
790310	18
790320	18
791100	15
791110	15
791120	15
791130	15

Tabel artikel-nr.

Artikel-Nr	Pagina
791140	15
791320	18
791322	18
791325	18
791330	18
791334	19
791336	18
791338	18
791340	18
791430	15
791431	19
792100	16
792110	16
792120	16
793100	16
793110	16
793120	16
793140	16
794005	15
794006	15
794007	15
794008	15
794100	15
794110	15
794120	15
794130	15
798210	118
798211	119
798211A	119
798212	119
798212A	119
900080	115
900081	115
900098	116
900099	115
900101	115
900102	115
900103	115
900104	115
900105	115
900106	115
900107	116
900108	115
900109	115
900110	115
900111	115
900112	115
900112B	115
900113	116
900114	115
900115	116
900116	115
900119	116
900120	115
900121	115
900121	115
900121B	115
900122	115
900123	115
900124	115
900125	116
900129	116
900135	116
900200	116
900201	116
900202	116
900203	116
900204	116
900205	116
900206	116
900207	116
900208	116

Artikel-Nr	Pagina
900210	116
900213	116
900214	115
900215	115
900216	116
900222	116

Artikel-Nr	Pagina

Artikel-Nr	Pagina

Artikel-Nr	Pagina

Informatie over de productaansprakelijkheid

Overeenkomstig de in de „Wetgeving productaansprakelijkheid“ gedefinieerde aansprakelijkheid van de fabrikant voor zijn producten (§ 4 Prod-HaftG / Duitsland) dient de hieronder vermelde informatie over wielen en wielen in acht te worden genomen. Het niet in acht nemen zorgt voor het vrijstellen van de aansprakelijkheidsplicht van de fabrikant. Wij attenderen u op het feit dat de technische informatie en gegevens in deze catalogus aan wijzigingen onderhevig kunnen zijn.

1.0 Productinformatie en reglementair gebruik volgens de bestemming

Wielen en zijn componenten, welke in het algemeen kunnen worden vervangen en op daarvoor bedoelde toestellen, meubels en transportsystemen of hiervoor soortgelijke producten ten behoeve van het rijdbaar maken worden gemonteerd.
Deze productinformatie heeft betrekking op wielen en wielen, in het bijzonder op passief sturende wielen (zwenkwielen), voor niet machinaal bewogen voertuigen, toestellen en apparaten, in het volgende objecten genoemd, welke normaliter niet sneller dan stapvoets en niet continu worden bewogen.
Wielen en wielen in de zin van deze productinformatie kunnen voor de volgende toepassingsgebieden worden ingedeeld:

Woonbereik
- bijv. zitmeubelen, woonmeubelen

Dienstverleningssector
- alg. dienstverleningssector bijv. winkelwagens, kantoormachines
- ziekenhuis-/verzorgingssector bijv. ziekenhuisbedden

Industriële sector
- bijv. transporttoestellen met een gemiddeld en hoog draagvermogen

Tot het reglementair gebruik volgens de bestemming behoort in het bijzonder de vakkundige montage:

a) Het product dient op alle daarvoor bedoelde punten stevig met het object te worden verbonden.
b) Het object dient op deze plaatsen over voldoende stevigheid te beschikken.
c) De functie en werking van het product mag door de montage niet negatief worden beïnvloed.
d) Zwenkwielen dienen zodanig te worden gemonteerd dat hun zwenkassen verticaal staan.
e) Bokwielen dienen zodanig te worden gemonteerd dat hun wielassen met elkaar in een lijn staan.

f) Op een object mogen uitsluitend zwenkwielen van dezelfde soort worden gebruikt. Indien er tevens bokwielen worden toegepast, dan mogen uitsluitend de hiervoor door de fabrikant aanbevolen wielen worden gemonteerd.

Voor vochtige ruimten, bij directe blootstelling aan weersinvloeden, in de buurt van zee of voor de toepassing in een agressieve, corrosiebevorderende omgeving dienen producten in speciale uitvoering te worden gespecificeerd. Bij toepassing in een temperatuurbereik lager dan 5 °C en hoger dan 30 °C dienen producten in speciale uitvoering te worden gespecificeerd. In geen enkel geval mogen standaard producten onder deze omstandigheden met nominale last worden gebruikt.
Attentie:
Wielen met zachte loopvlakken dienen niet op een onverzegelde, zuigende ondergrond zoals steen of parket te worden toegepast. Deze wielen bevatten voor de productie benodigde witte olie welke kan uittreden, in de ondergrond kan trekken en vlekken kan achterlaten. Bij verzegelde vloeren deze olie zonder resten achter te laten.
Wiel, behuizing, vastzetvoorziening en astoebehoren vormen een functionele eenheid. Aansprakelijkheidsplicht bestaat uitsluitend voor onze originele producten.
Bij het selecteren van de wielen dienen alle mogelijke belastingen bekend te zijn. In het andere geval dienen deze met voldoende veiligheidstoeslagen te worden ingeschat.

2.0 Verkeerd gebruik

Een verkeerd gebruik – d.w.z. de niet reglementaire gebruikmaking van het product volgens de bestemming van wielen en wielen – is bijvoorbeeld van toepassing indien

2.1 de wielen en wielen met een hogere draaglast worden gebruikt dan het max. draagvermogen zoals in de catalogus is vermeld.
2.2 het gebruik op een ongeschikte, ongelijke vloer plaatsvindt.
2.3 te hoge of te lage omgevingstemperaturen heersen.
2.4 een toestel met vastgezette wielen met geweld wordt voortbewogen.
2.5 bijzonder agressieve media van invloed kunnen zijn.
2.6 er sprake is van onprofessionele en buitensporig hoge stoot-, schok- en valbelastingen.
2.7 vreemde voorwerpen in de banden kunnen binnendringen.
2.8 de wielen en wielen met een te hoge snelheid worden gebruikt.
2.9 wijzigingen worden uitgevoerd, welke niet met de fabrikant zijn gecommuniceerd.

3.0 Productprestatie

Voor zover de productprestatie niet in onze catalogi, folders, prestatiebeschrijvingen enz. concreet is vastgelegd, dienen de eisen aan onze wielen resp. de componenten daarvan met ons worden overeengekomen.
Richtingsbepalend hierbij zijn de desbetreffende DIN-, ISO- en EN-normen benevens de kwaliteitsrichtlijn RAL-RG 607/10.

4.0 Productonderhoud

Wielen en wielen dienen al naargelang het vereiste regelmatig
- door nasmeren van lageringen
- door het op een later tijdstip afstellen van los te maken verbindingen te worden onderhouden.

Er mogen uitsluitend dergelijke reinigingsmiddelen worden gebruikt welke geen corrosiebevorderende en schadelijke bestanddelen bevatten.
Wielen resp. de componenten daarvan dienen te worden vervangen zodra er functionele storingen optreden.

5.0 Informatie- en instructieverplichtingen

Teneinde aan de informatie- en instructieverplichtingen alsmede de onderhoudswerkzaamheden conform de wetgeving productaansprakelijkheid te kunnen voldoen zijn de volgende hulpmiddelen ter beschikking:
- voor de handel en de verdere verwerkers: catalogi met informatie over het product en voor de gebruiker
- voor de gebruiker: informatie over het product en voor de gebruiker

Voor het waarborgen van de functionele werking van wielen en wielen
- is het de taak van de handel, deze productinformatie (punt 1.0-5.0) en de informatie voor de gebruiker in acht te nemen en bij behoefte bij de fabrikant op te vragen en aan de volgende verwerker te overhandigen.
- is het de taak van de verwerkers, deze productinformatie (punt 1.0-5.0) en de informatie voor de gebruiker in acht te nemen en bij behoefte bij de fabrikant of de handel op te vragen en aan de gebruiker door te geven.